Kinedo

DES1291-C

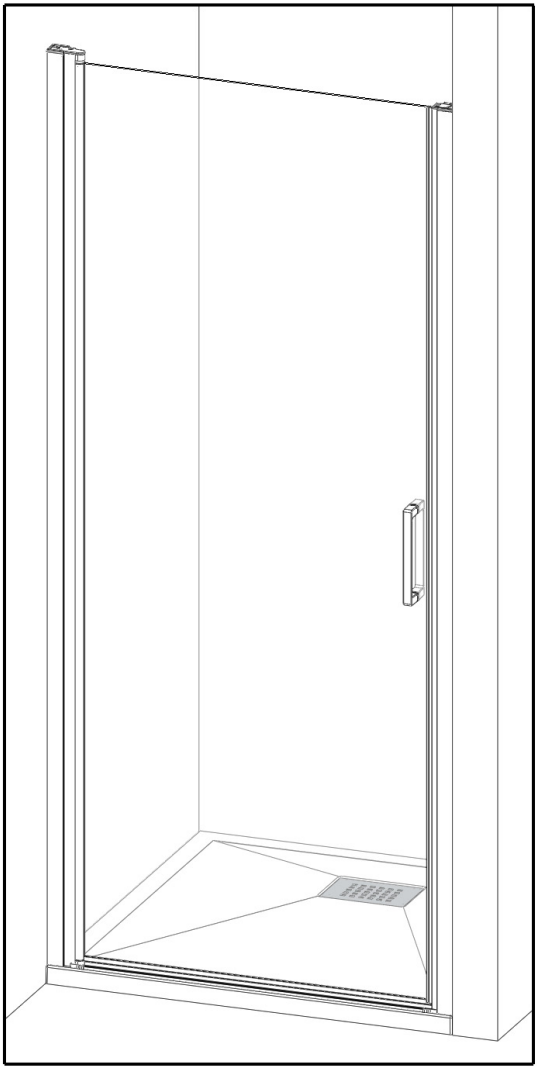

NOTICE DE MONTAGE / INSTALLATION INSTRUCTIONS **/ MANUAL DE INSTALACIÓN /** MANUAL DE INSTALAÇÃO
ISTRUZIONI DI MONAGGIO **/ INSTALLATIE VOORSCHRIFTEN /** INSTALLATIONSANLEITUNG

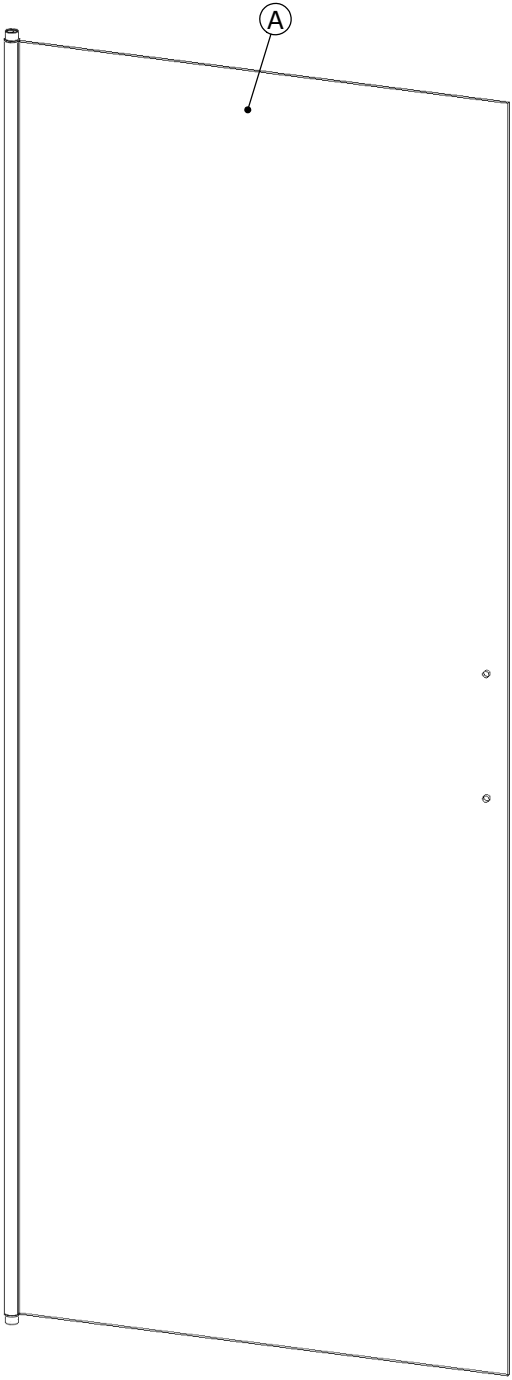
A

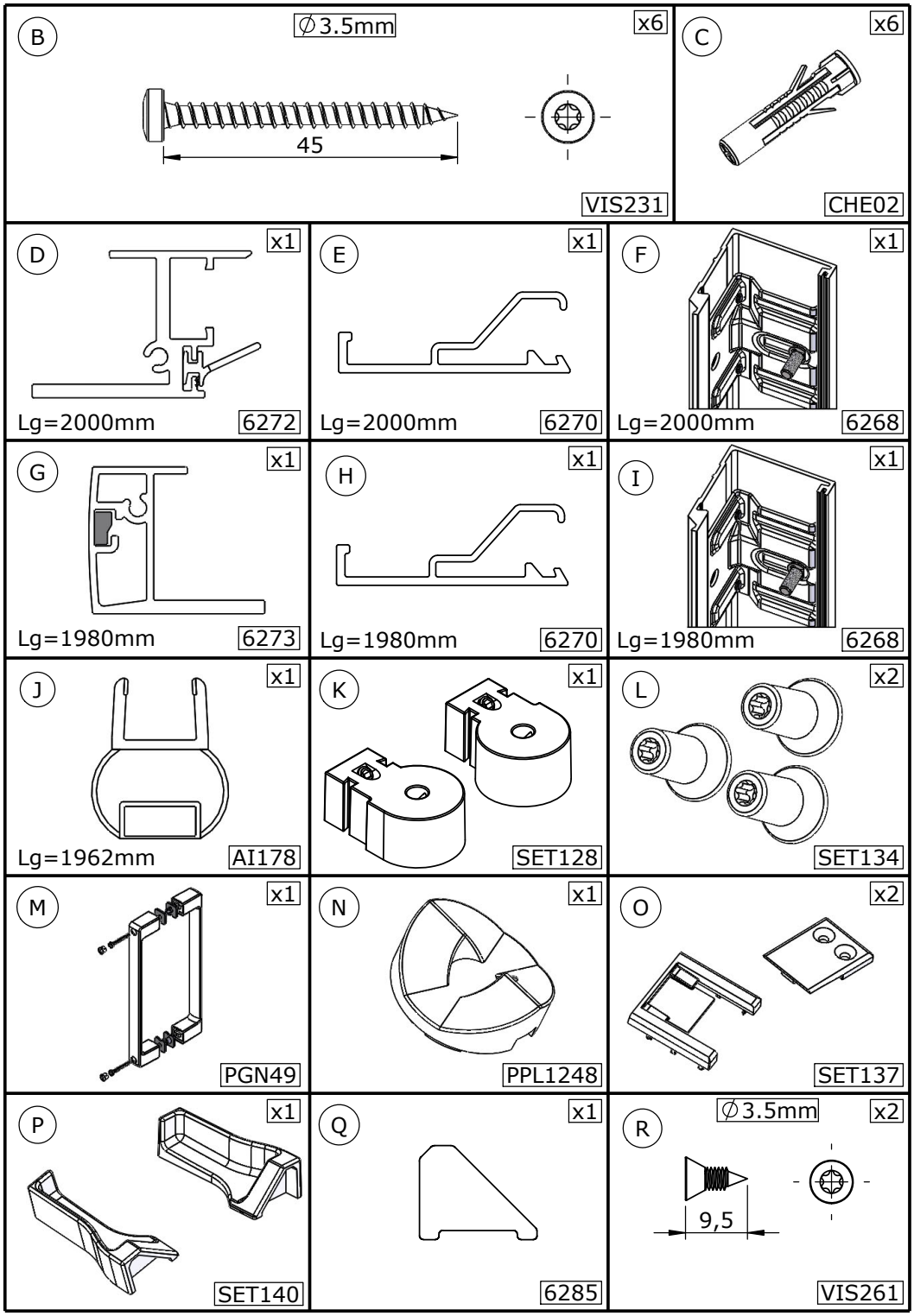
B
∅3.5mm
x6
45
VIS231
C
x6
CHE02
D
x1
Lg=2000mm
6272
E
x1
Lg=2000mm
6270
F
x1
Lg=2000mm
6268
G
x1
Lg=1980mm
6273
H
x1
Lg=1980mm
6270
I
x1
Lg=1980mm
6268
J
x1
Lg=1962mm
AI178
K
x1
SET128
L
x2
SET134
M
x1
PGN49
N
x1
PPL1248
O
x2
SET137
P
x1
SET140
Q
x1
6285
R
∅3.5mm
x2
9,5
VIS261

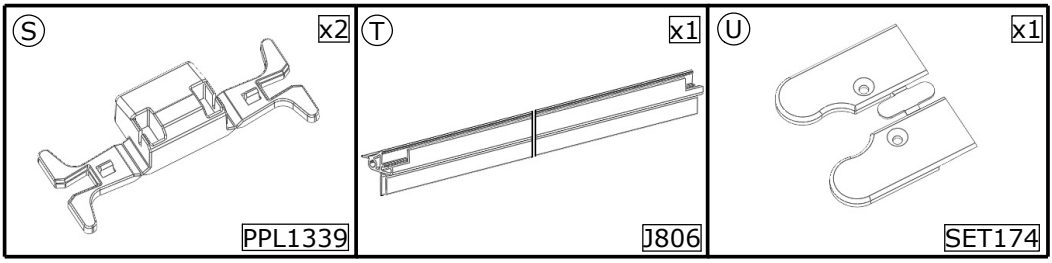

Les quantités données sont les quantités utiles au montage. les sachets fournis contiennent des pièces supplémentaires.
The quantities given are what are required for the installation. There may be some surplus in the package provide.
Las cantidades indicadas son las cantidades necesarias para el montaje. Las bolsitas incluidas contienen piezas suplementarias.
As quantidades indicadas são as quantidades necessárias para a montagem. Os sacos fechados contêm peças adicionais.
Le quantità fornite sono le quantità necessarie al montaggio. I sacchetti forniti contengono pezzi supplementari.
De aangegeven aantallen zijn vereist voor de montage. De verpakking bevat extra onderdelen.
Die Mengenangaben beziehen sich auf die für die Montage nötigen Teile. Eventuell weitere beigepackte Teile ignorieren.

Matériel nécessaire - Tools required
Equipamiento necesario - Equipamento necessário
Materiale necessario - Benodigd gereedschap - Benötigte Werkzeuge

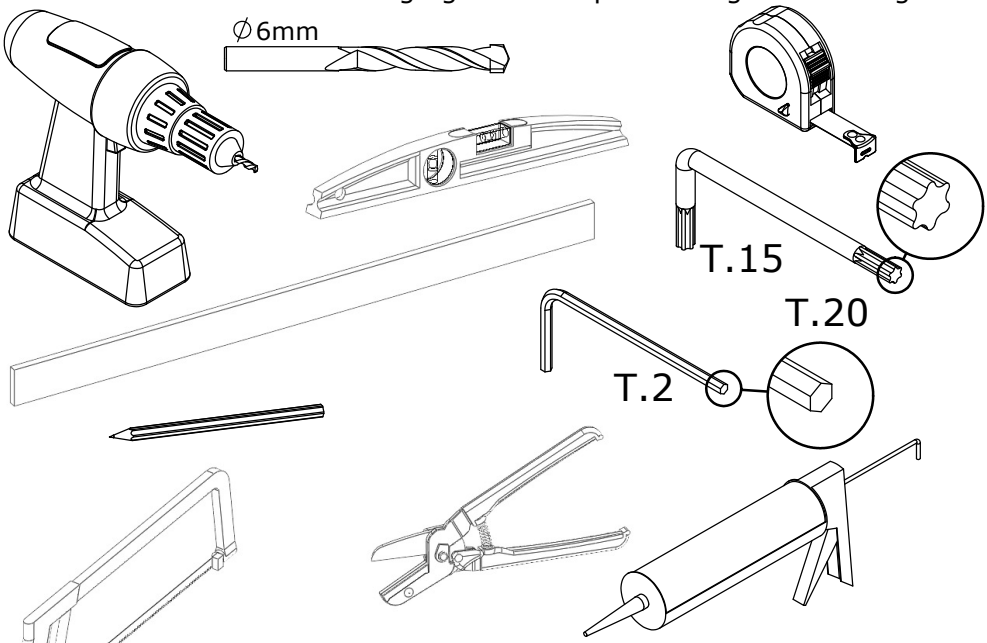

Utiliser un silicone adapté au matériau de chaque support (faïence, acrylique, etc.)
Use a silicone sealant that is intended for the surrounding materials (ceramic, acrylic, etc)
Usar una silicona adecuada para cada tipo de material (loza, acrílico, etc.)
Usar uma silicona adecuada para cada tipo de material (loza, acrílico, etc.)
Utilizzare un silicone adatto a qualsiasi materiale (ceramica, acrilico, ecc.)
Gebruik siliconenkit die geschikt is voor iedere ondergrond (tegelwerk, acryl, etc.)
Für das jeweilige Trägermaterial (Stein, Acryl usw.) geeignetes Silikon verwenden.

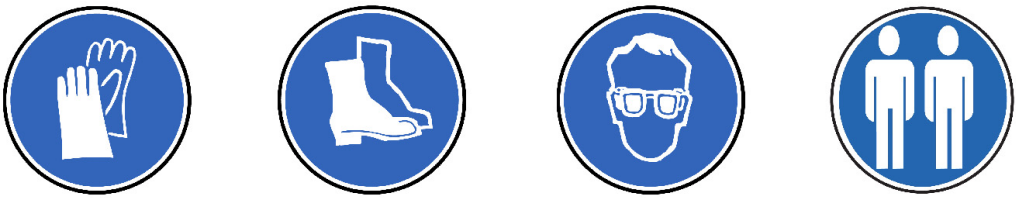

REVERSIBILITE - REVERSIBILITY - REVERSIBILIDAD - REVERSIBILIDADE REVERSIBILITA - OMKEERBAARHEID - WAHLWEISE MONTAGE

Montage à gauche
Left hand
Montaje a la izquierda
Montagem à esquerda
Montaggio sinistra
Montage links
Montage links

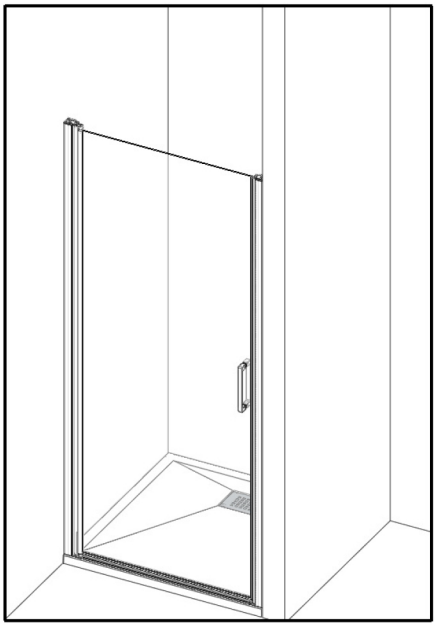

Montage à droite
Right hand
Montaje a la derecha
Montagem à direita
Montaggio a destra
Montage rechts
Montage rechts

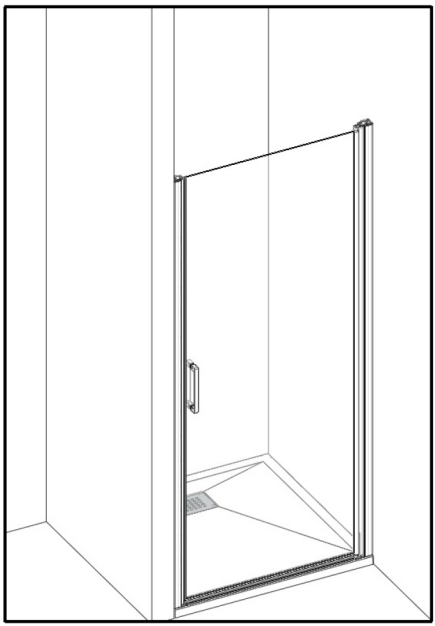

- Vous avez la possibilité de réaliser un montage à droite ou un montage à gauche. Notre notice d'installation décrit un montage à gauche. Si vous voulez réaliser un montage à droite, il vous suffit d'inverser le montage.

- This cubicle can be installed either left or right hand. These installation instructions show a left hand installation.

- Puede realizar un montaje a la derecha o un montaje a la izquierda. Nuestro folleto de instalación describe un montaje a la izquierda. Si desea montar su cabina a la derecha sólo tendrá que realizar el montaje al contrario.

- Pode realizar uma instalação à direita ou uma instalação à esquerda. O nosso manual de instalação descreve uma instalação à esquerda. Se pretende realizar uma instalação à direita, basta inverter a instalação.

- Avete la possibilità di effetture il montaggio a destra o a sinistra. Il nostro manuale descrive il montaggio a sinistra. Se volete realizzare il montaggio a destra è sufficiente invertire varie fasi di montaggio.

- U kunt de douchecabine rechts of links monteren. Onze handleiding beschrijft de links montage van de cabine. Keer de montage om als u de cabine rechts wilt monteren.

- Sie haben die Möglichkeit, eine Montage auf der linken Seite oder eine Montage auf der rechten Seite durchzuführen. Unsere Montageanleitung beschreibt eine Montage auf der linken Seite. Wenn Sie die Montage lieber auf der rechten Seite durchführen wollen, müssen Sie nur den Montageprozess umkehren.

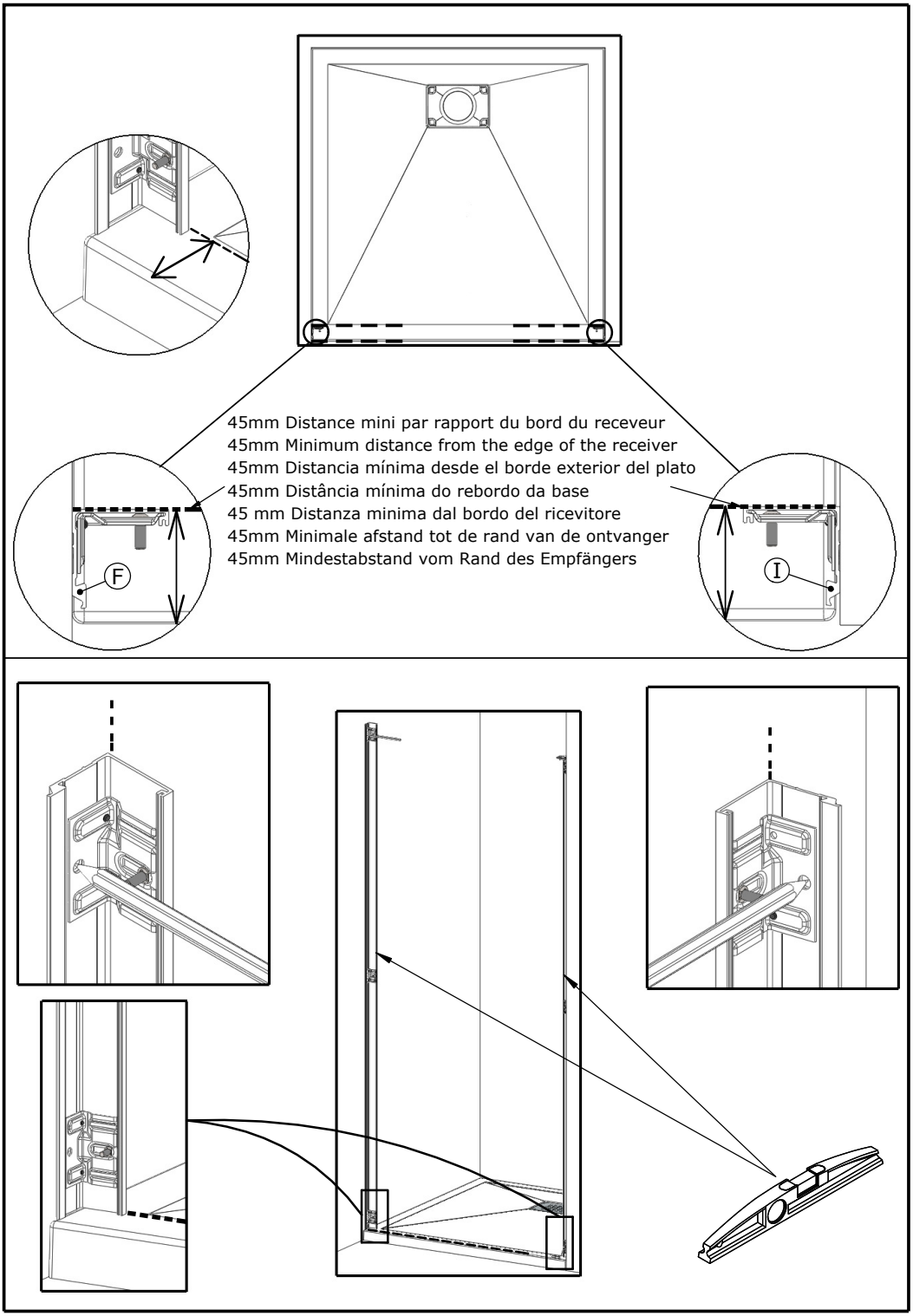
45mm Distance mini par rapport du bord du receveur
45mm Minimum distance from the edge of the receiver
45mm Distancia mínima desde el borde exterior del plato
45mm Distância mínima do rebordo da base
45 mm Distanza minima dal bordo del ricevitore
45mm Minimale afstand tot de rand van de ontvanger
45mm Mindestabstand vom Rand des Empfängers
F
I

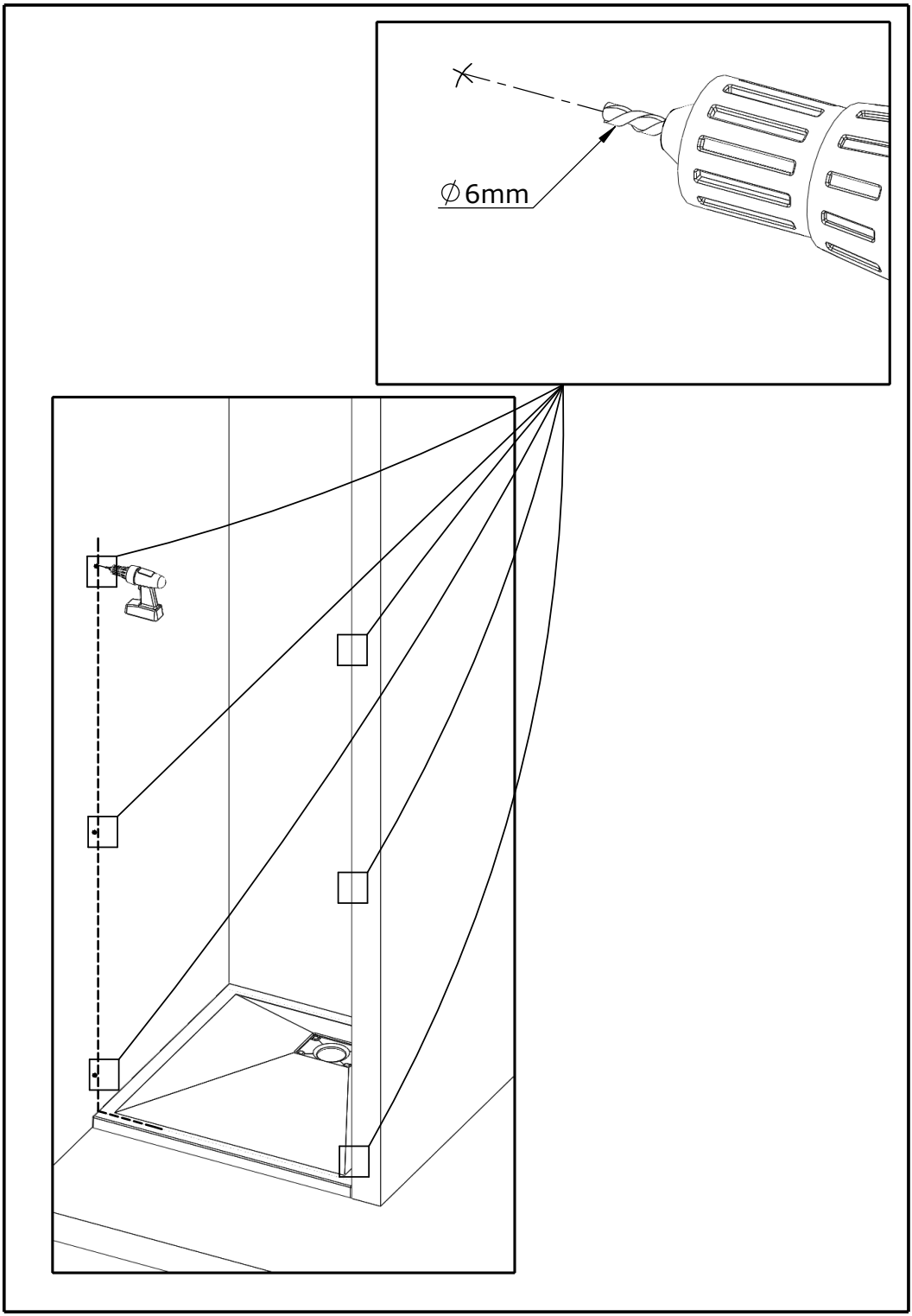
∅6mm

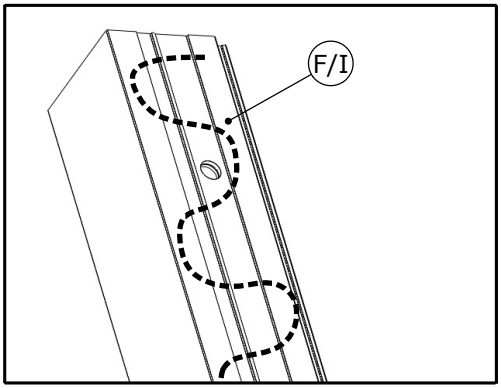
F/I

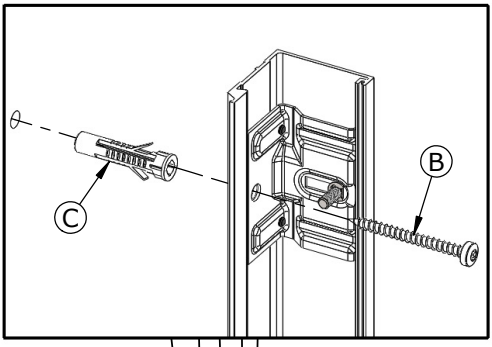
C
B

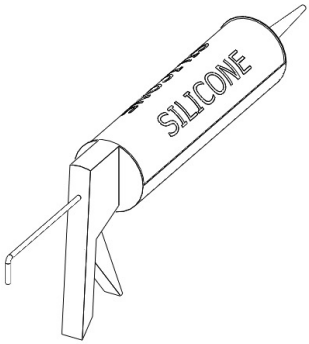
SILICONE

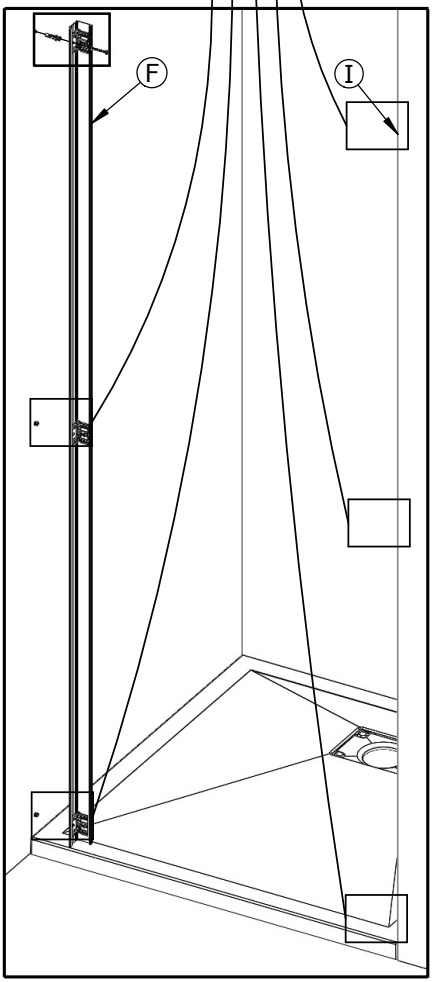
F
I

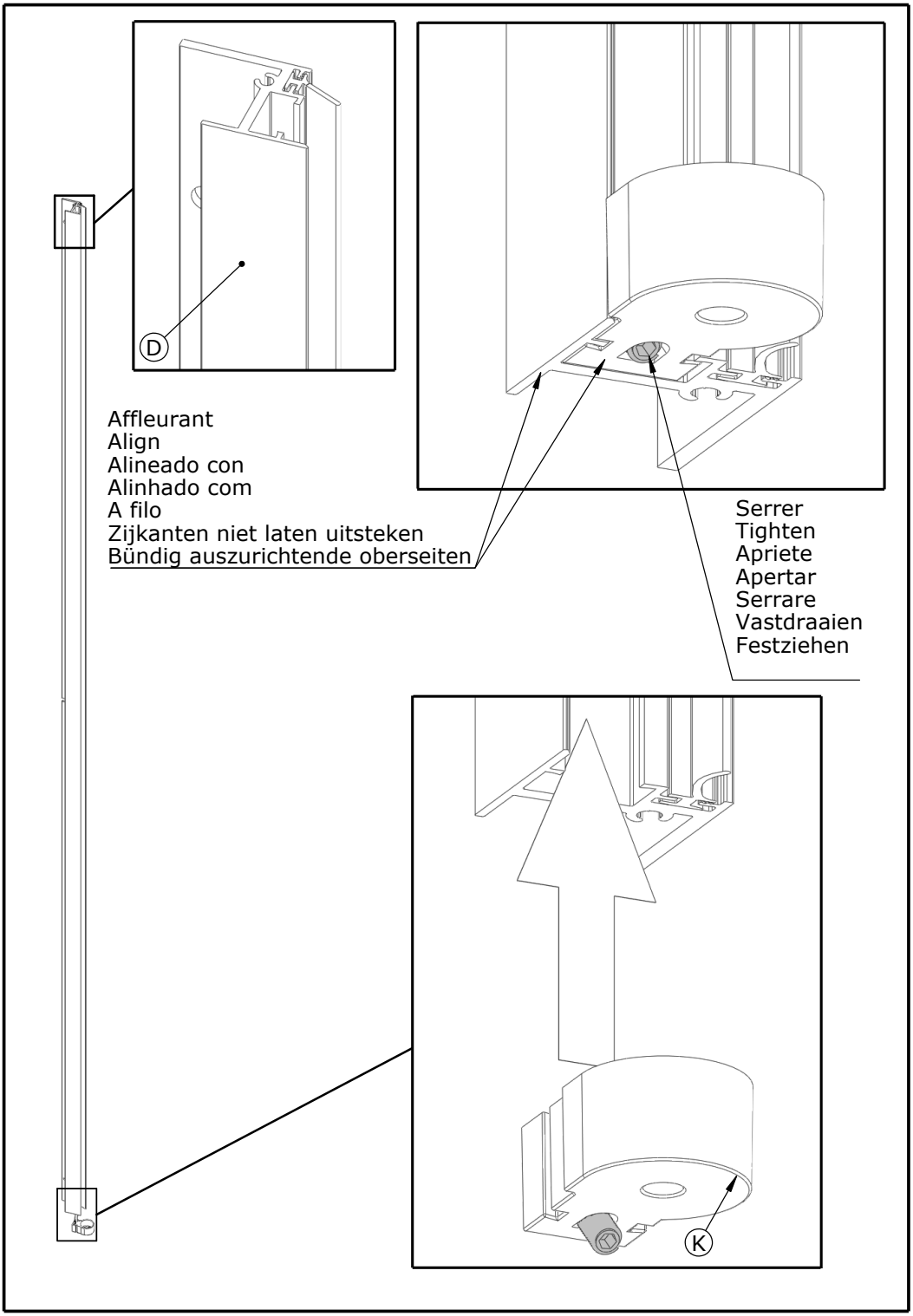
D
Affleurant
Align
Alineado con
Alinhado com
A filo
Zijkanten niet laten uitsteken
Bündig auszurichtende oberseiten
Serrer
Tighten
Apriete
Apertar
Serrare
Vastdraaien
Festziehen
K

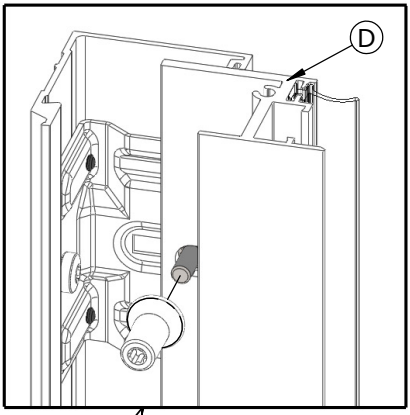

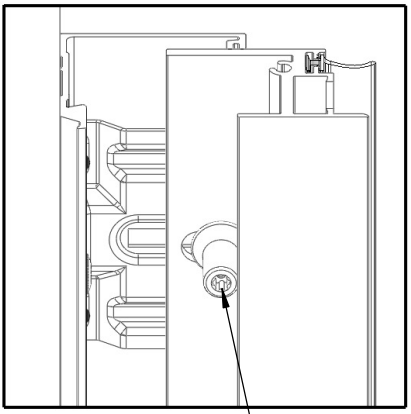

Serrer
Tighten
Apriete
Apertar
Serrare
Vastdraaien
Festziehen

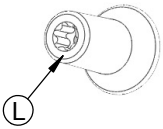

x2

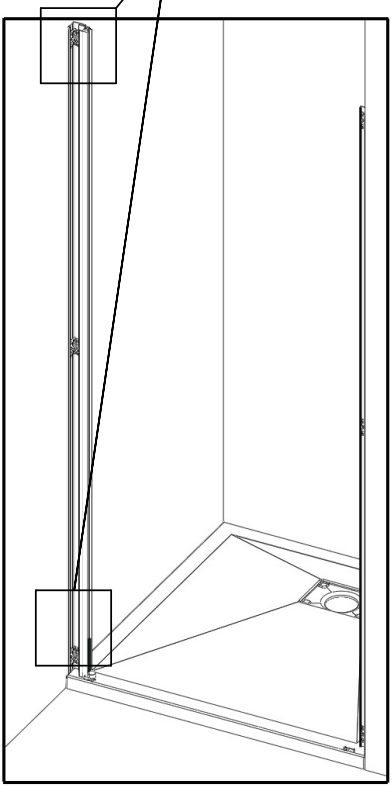

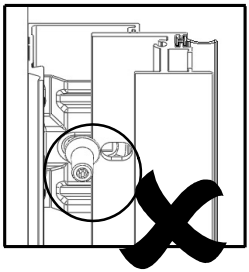

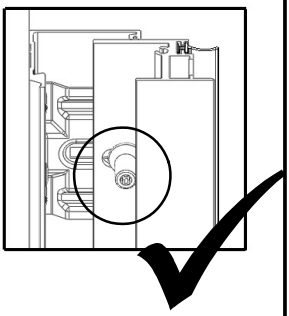

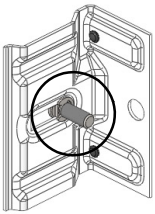

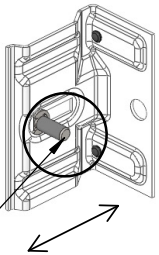

Si nécessaire, desserrer, régler puis resserrer
If necessary, loosen, adjust and retighten
Si es necesario, afloje, ajuste y apriete
Se necessário, desaperte, ajuste e aperte
Se necessario, allentare, regolare e stringere
Draai los, indien nodig, stel af en draai vervolgens weer vast
Falls erforderlich, lösen, einstellen und wieder festziehen

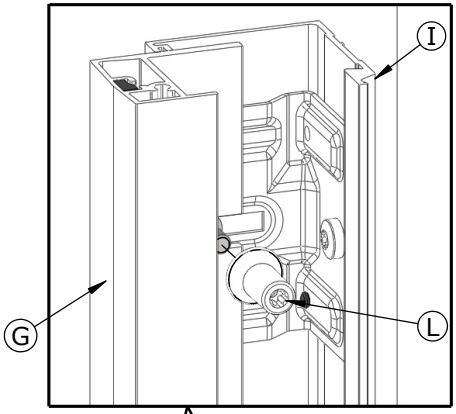

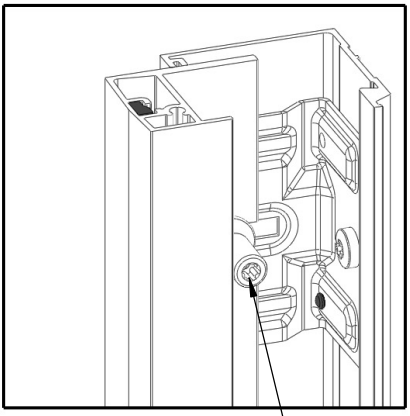

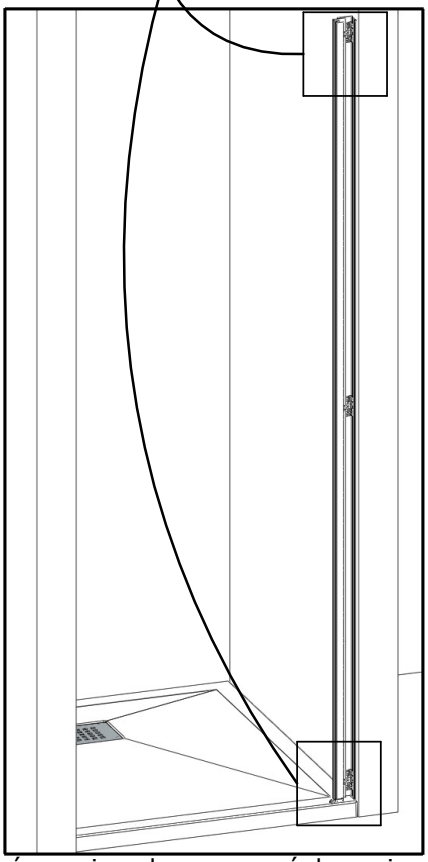

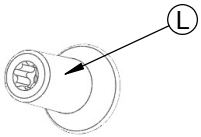

X2

Serrer
Tighten
Apriete
Apertar
Serrare
Vastdraaien
Festziehen

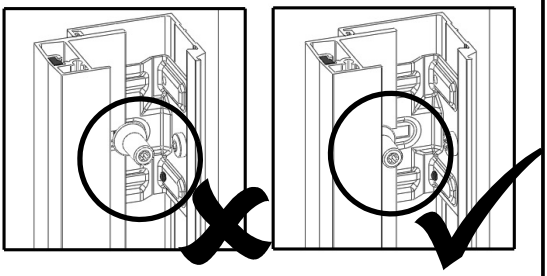

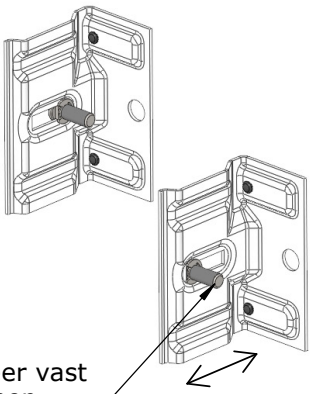

Si nécessaire, desserrer, régler puis resserrer
If necessary, loosen, adjust and retighten
Si es necesario, afloje, ajuste y apriete
Se necessário, desaperte, ajuste e aperte
Se necessario, allentare, regolare e stringere
Draai los, indien nodig, stel af en draai vervolgens weer vast
Falls erforderlich, lösen, einstellen und wieder festziehen

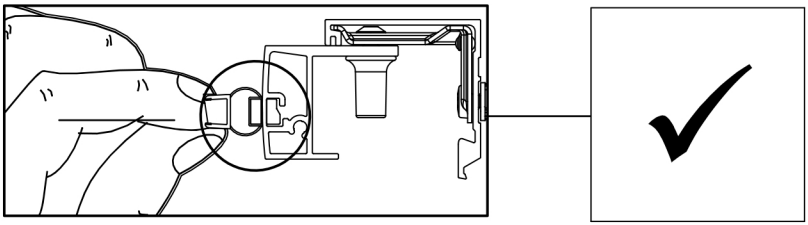

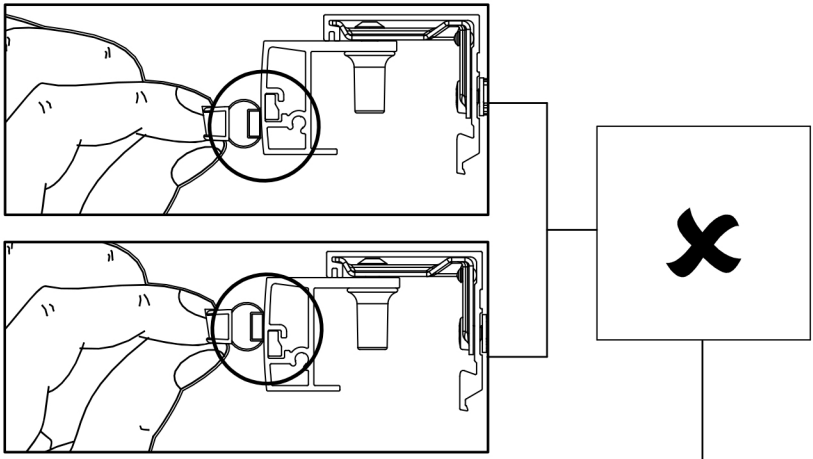

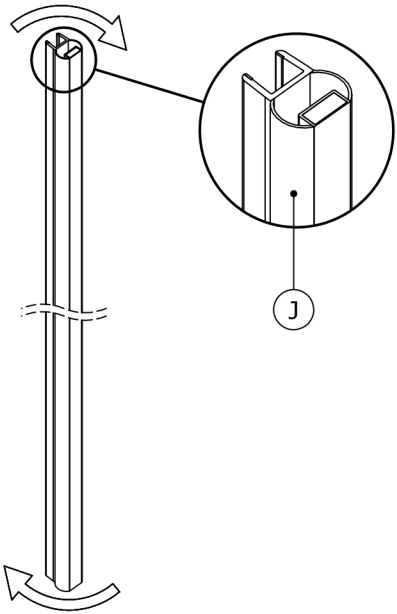
J

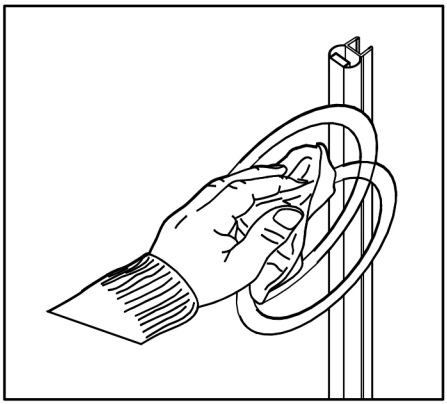

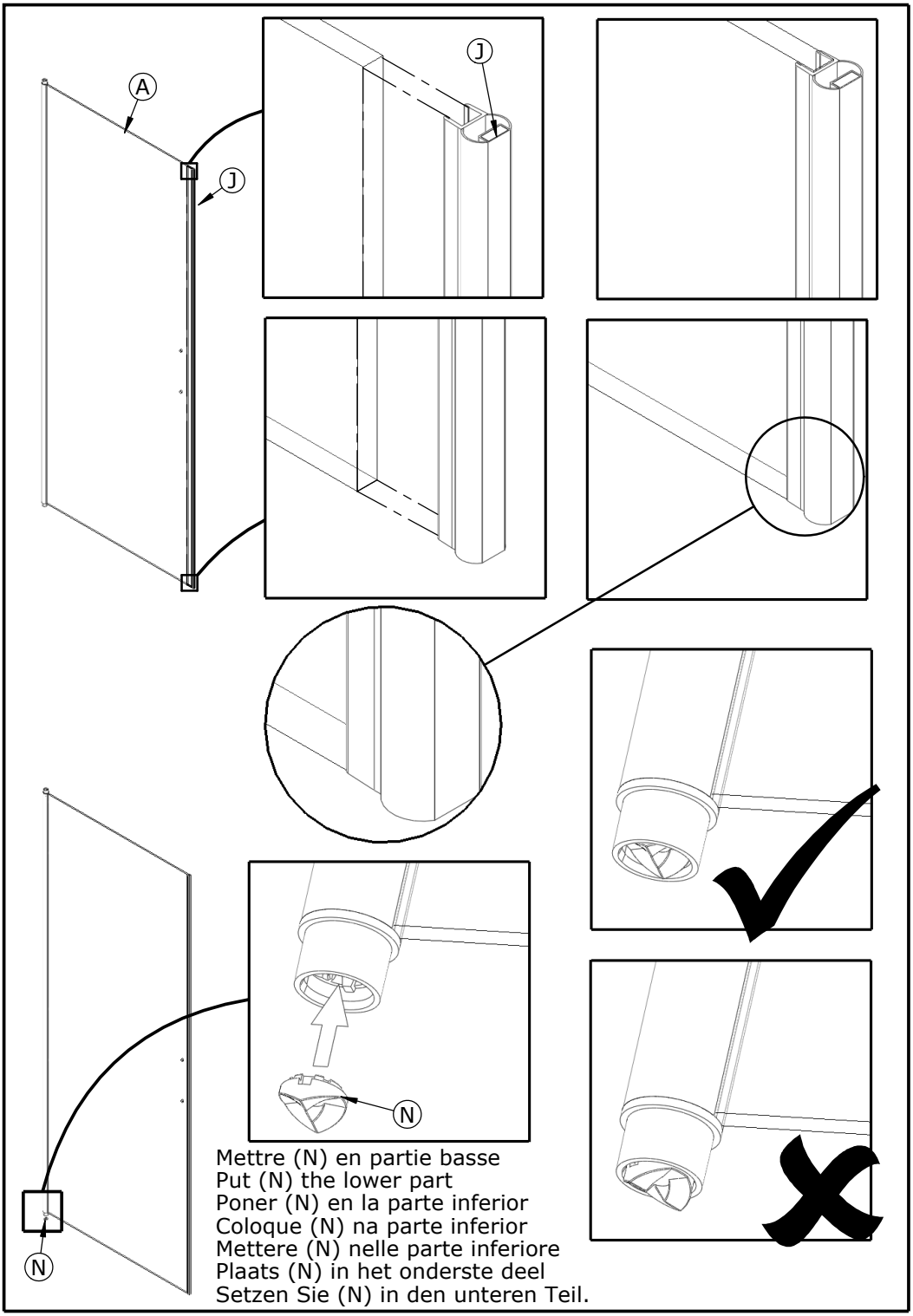

Mettre (N) en partie basse
Put (N) the lower part
Poner (N) en la parte inferior
Coloque (N) na parte inferior
Mettere (N) nelle parte inferiore
Plaats (N) in het onderste deel
Setzen Sie (N) in den unteren Teil.

Voir notice concernée
See installation instructions required
Ver manual adecuado
Ver manual apropriado
Vedere manuale appropriato
Zie de bijbehorende montagehandleiding
Siehe betreffende Anleitung

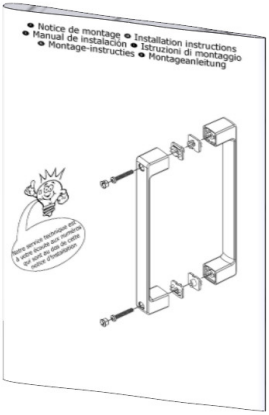

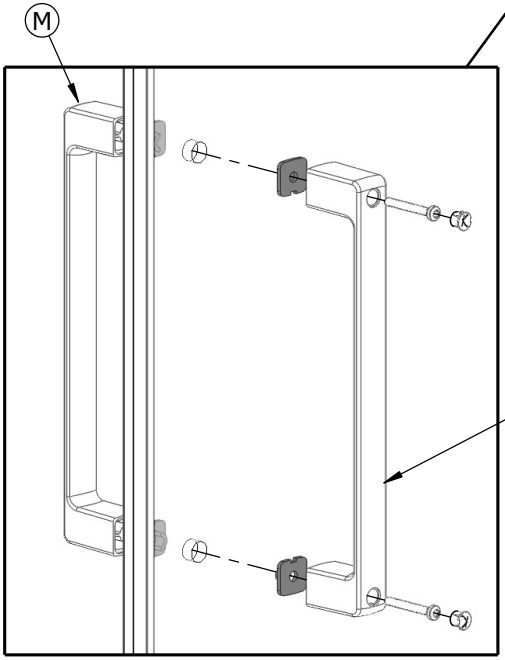

Intérieur douche
Inside shower
Interior ducha
Interior duche
Doccia interni
Binnenkant van de douche
Innenraum der Kabine

Réglages des portes - Adjusting the doors - Ajuste de la puerta - Ajuste da porta - Regolazione porte - Deuren afstellen - Ausrichten und Einstellen der Tür

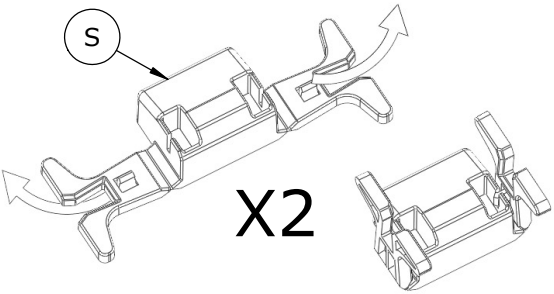

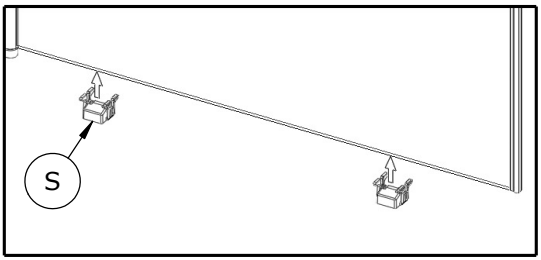

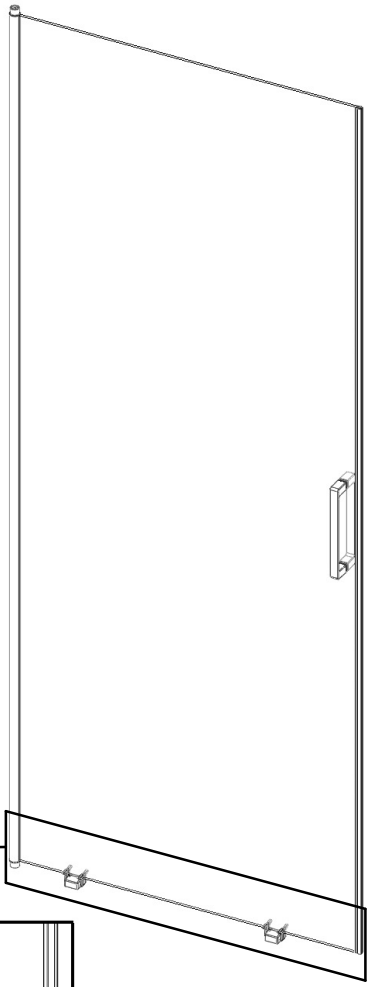

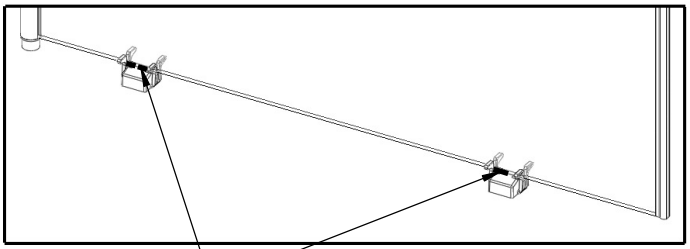

Mettre en contact
Put in contact
Ponerse en contacto
Coloque em contato
Mettere in contatto
Mensen in contact te brengen
Kontakte knüpfen

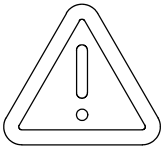

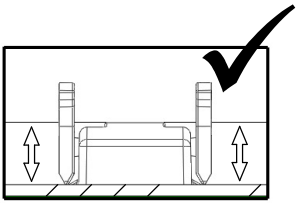

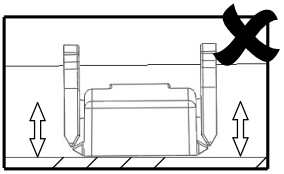

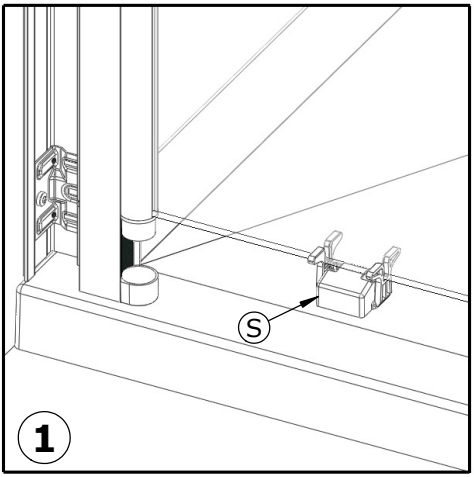

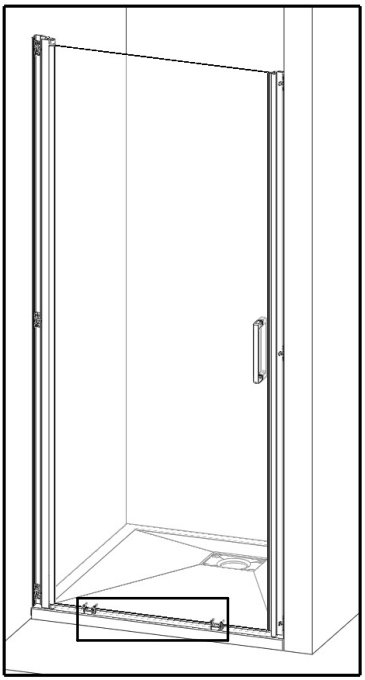

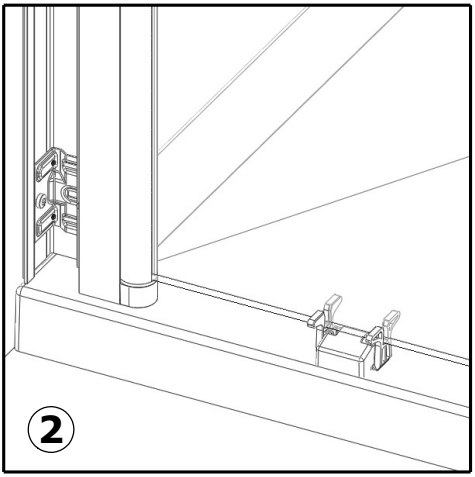

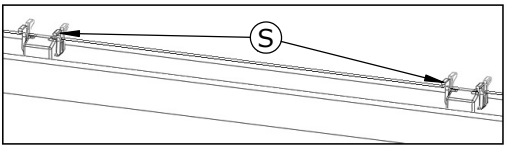

Affleurant
Align
Alineado con
Alinhado com
A filo
Zijkanten niet laten uitsteken
Bündig auszurichtende oberseiten

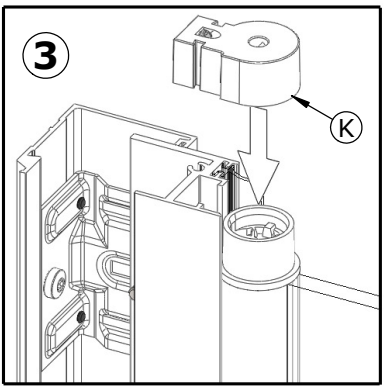

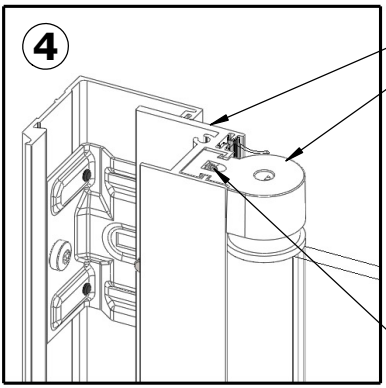

Serrer
Tighten
Apriete
Apertar
Serrare
Vastdraaien
Festziehen

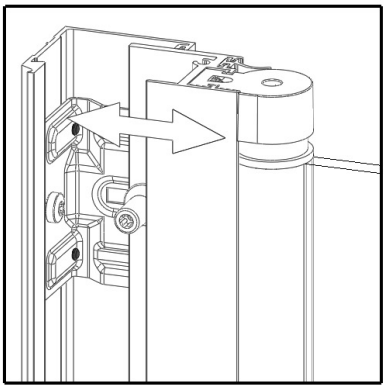

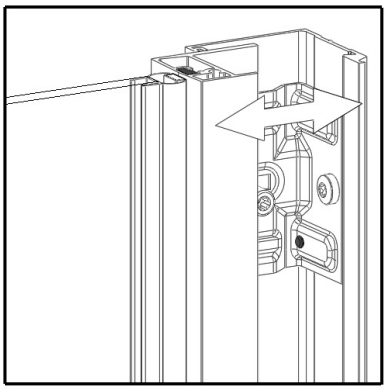

Ajuster si necessaire, puis resserrer - Adjust if necessary, then tighten again
Ajustar si es necesario y luego apretar - Ajustar, se necessário, e apertar
Regolare se necessario poi serrare - Stel af indien nodig, en draai dan vast
Gegebenenfalls nachjustieren, dann nachziehen

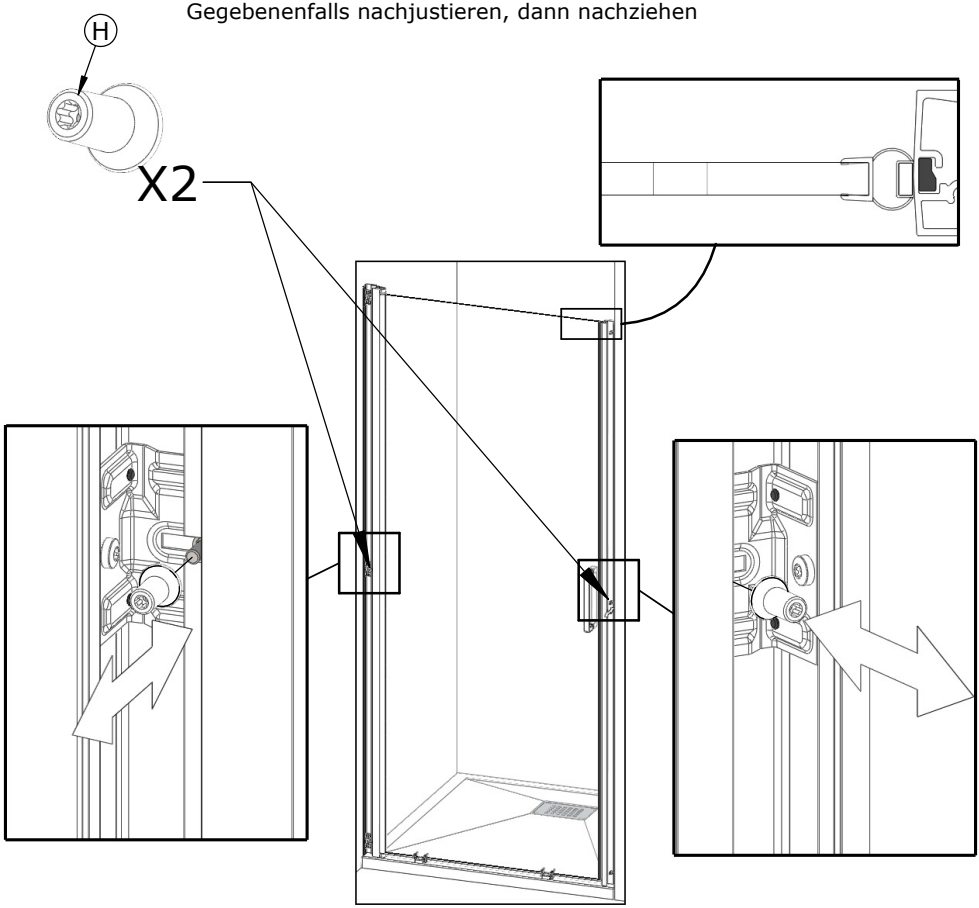

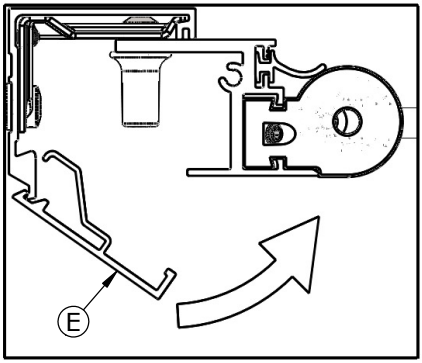
E

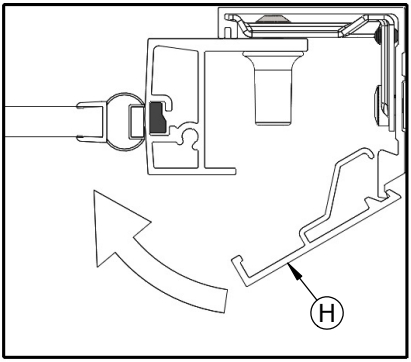
H

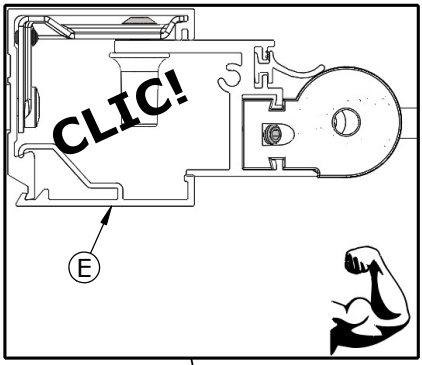
CLIC!
E

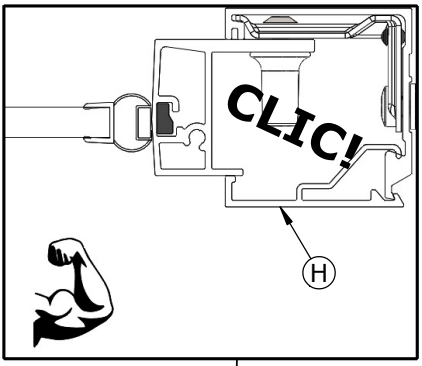
CLIC!
H

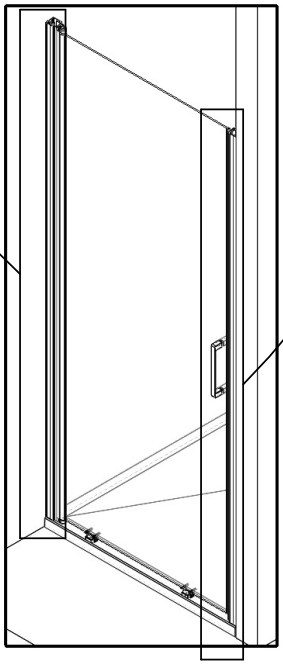

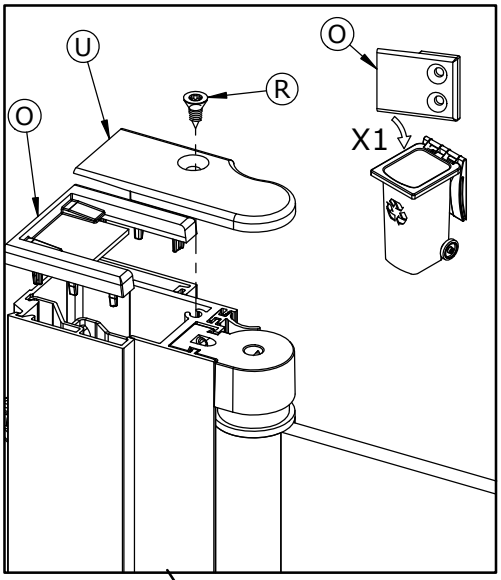
U
O
R
O
X1

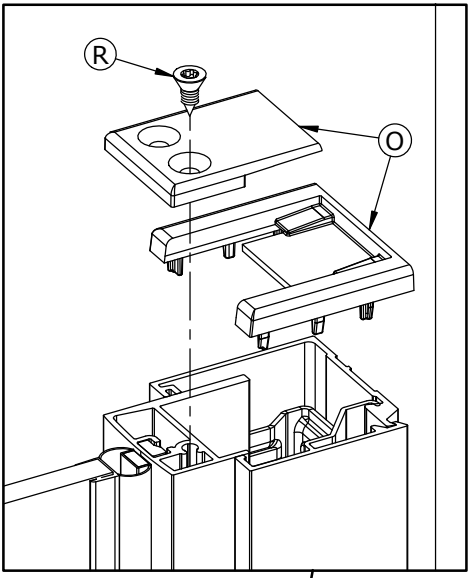
R
O

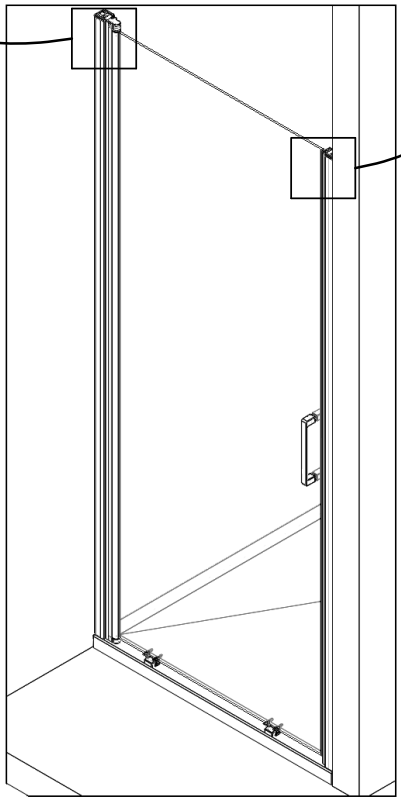

Retirer (S) - Remove (S)- Quitar (S)
Retirar (S) - Togliere (S)
Verwijderen (S) - Entfernen (S)

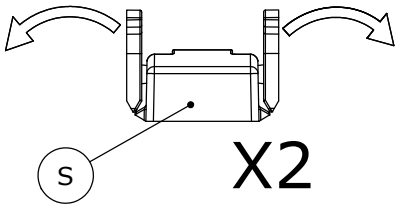

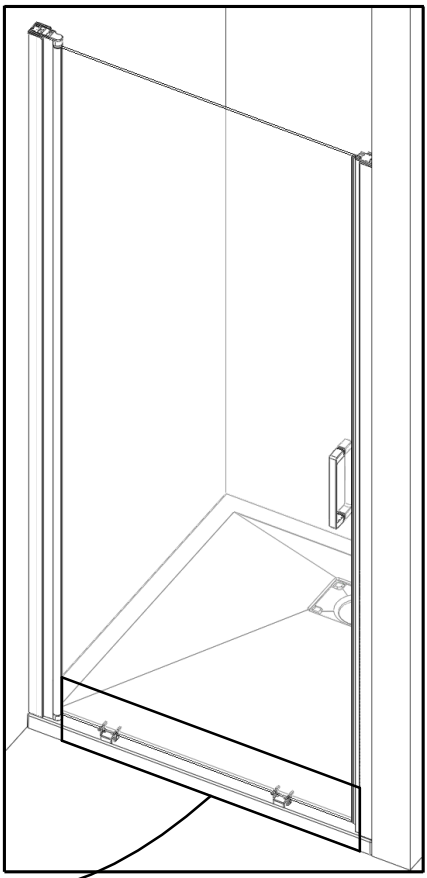

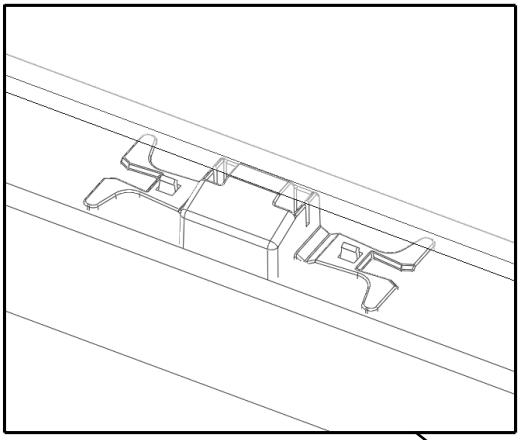

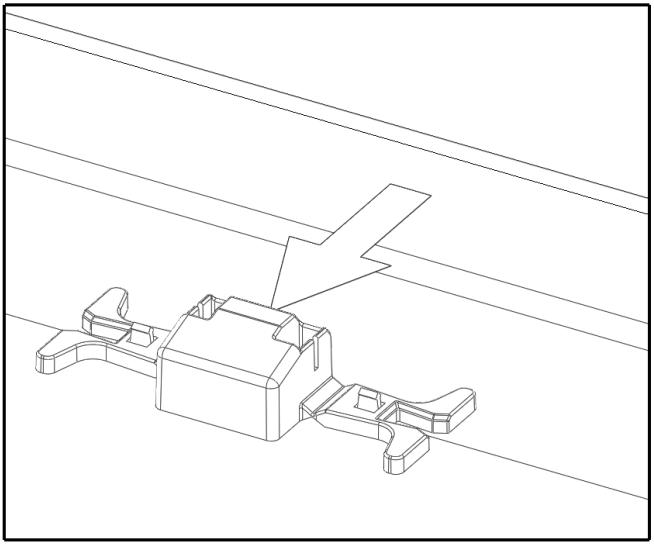

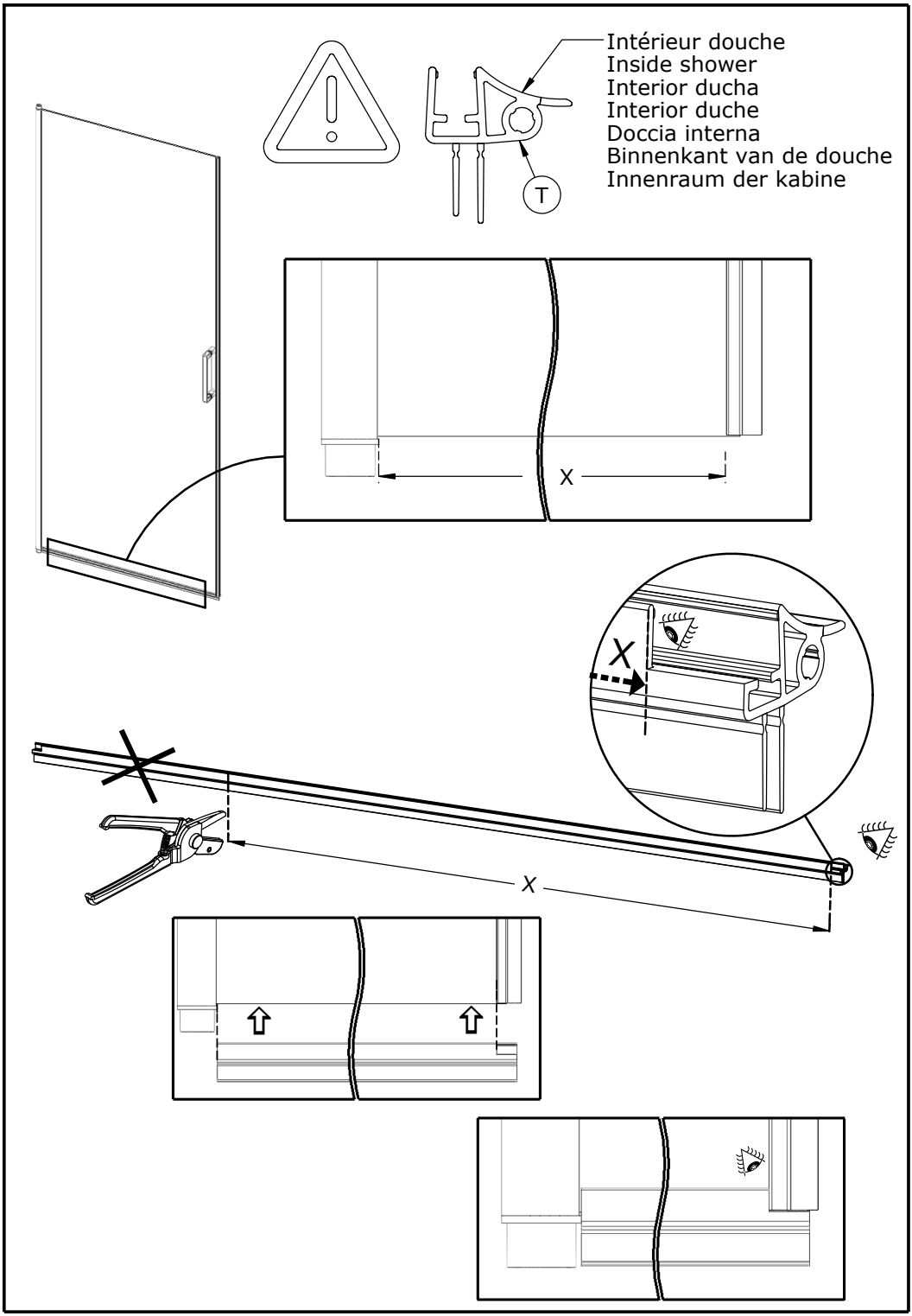
Intérieur douche
Inside shower
Interior ducha
Interior duche
Doccia interna
Binnenkant van de douche
Innenraum der kabine
T
X
X
X

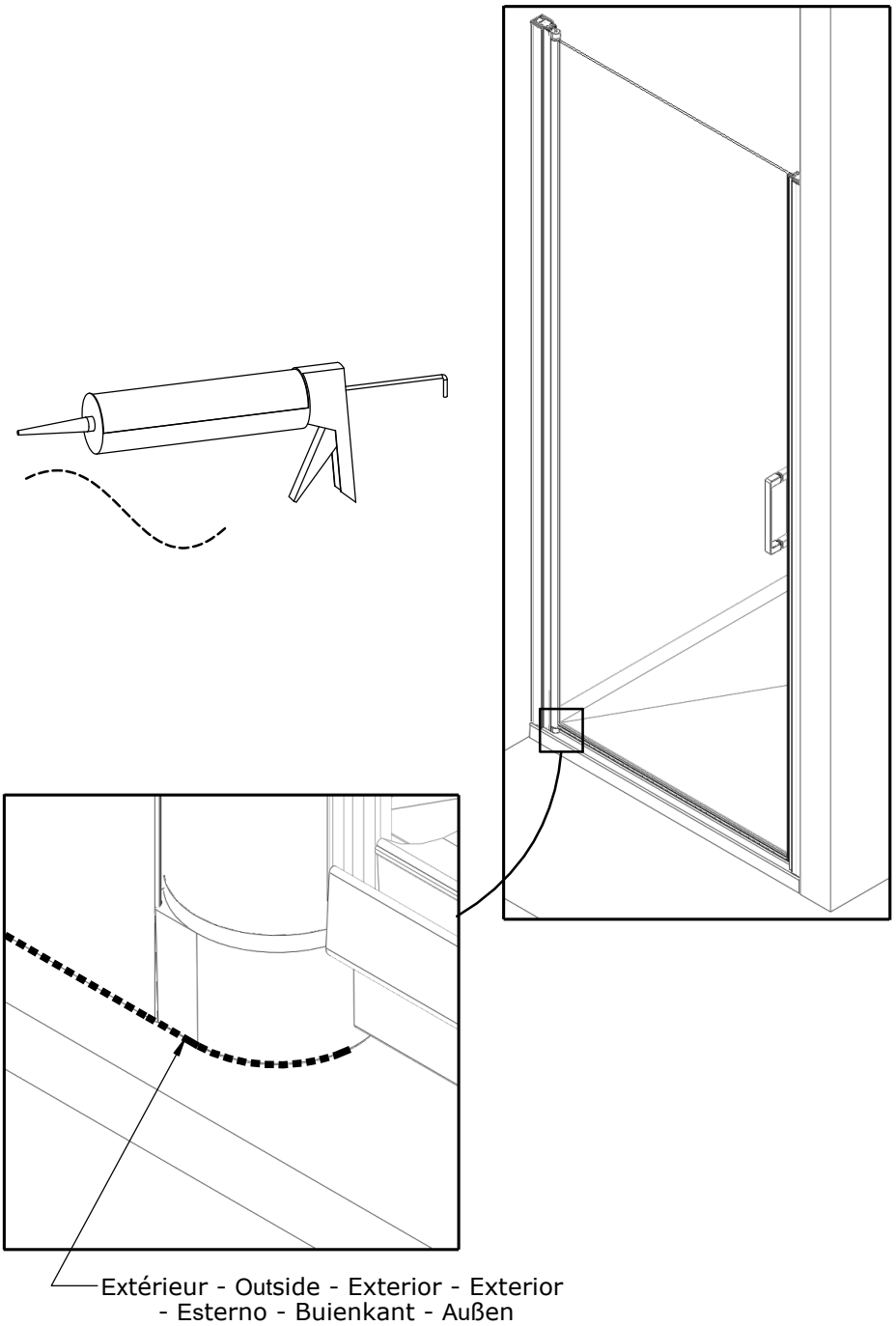
Extérieur - Outside - Exterior - Exterior
- Esterno - Buienkant - Außen

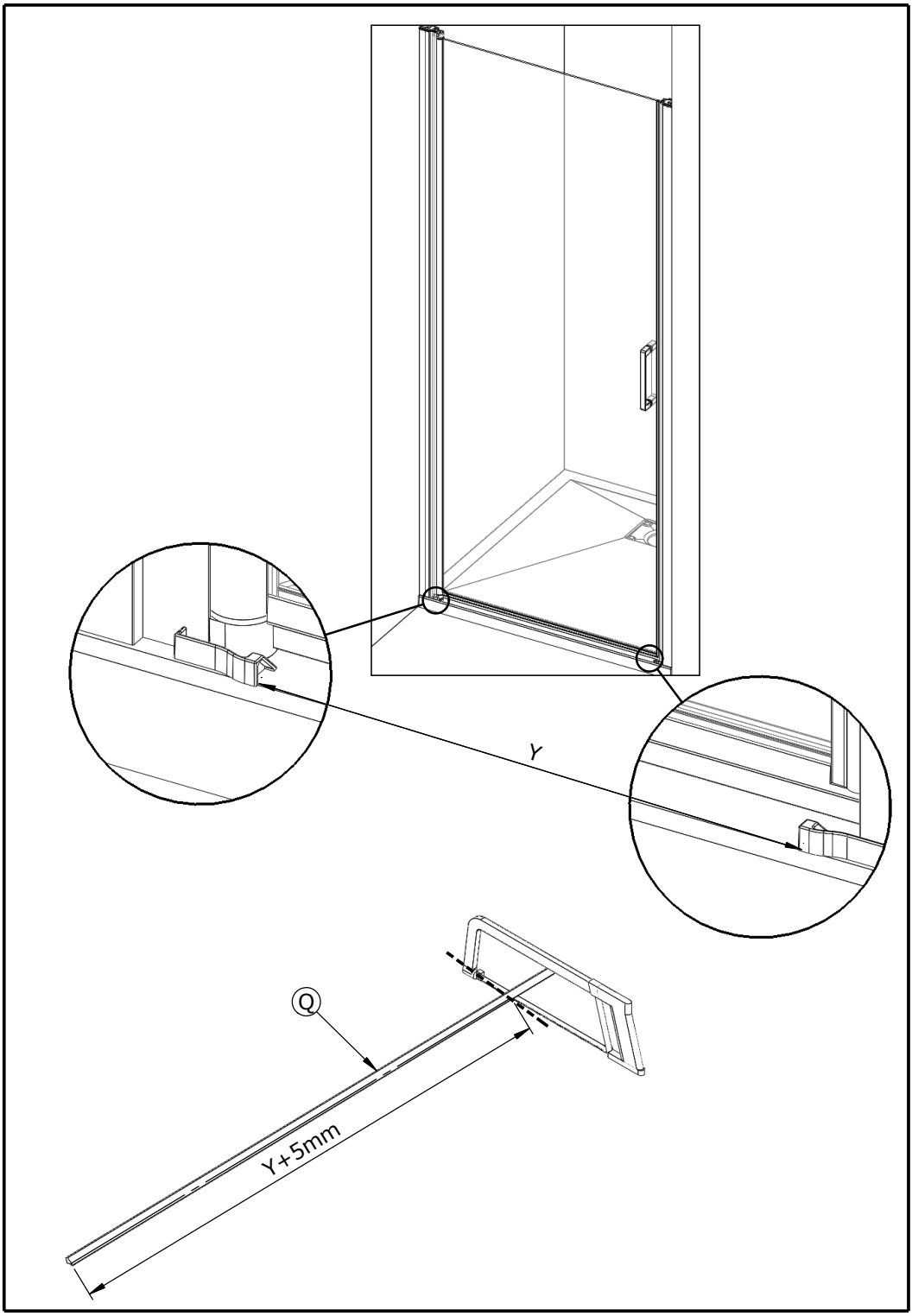
Y
Q
Y+5mm

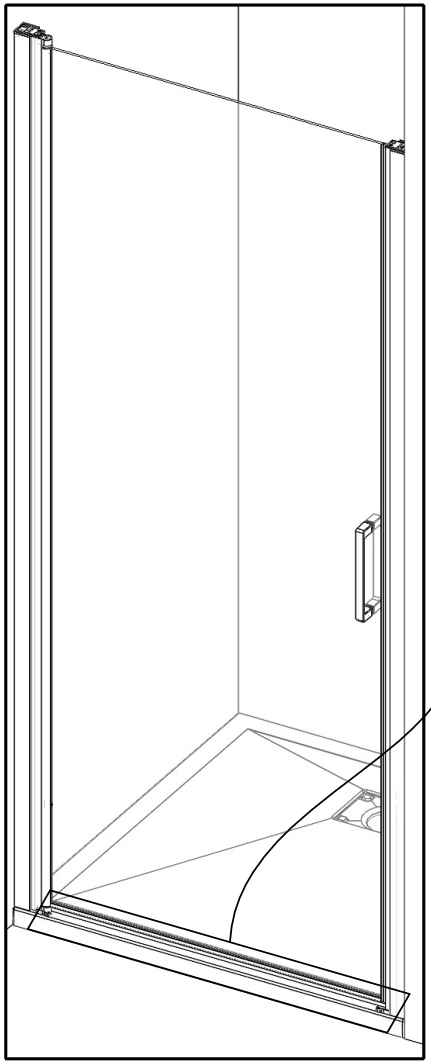

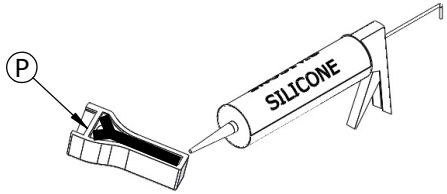
P
SILICONE

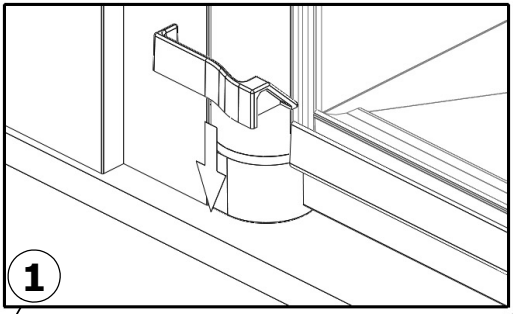
1

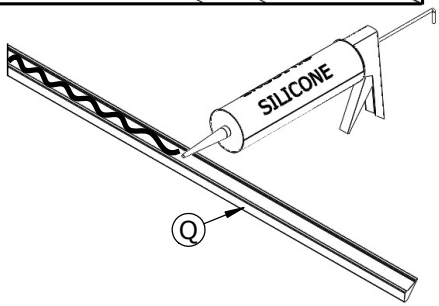
SILICONE
Q

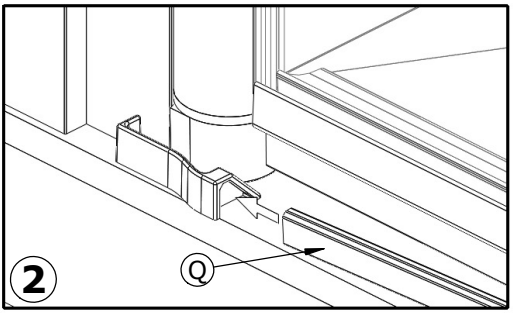
Q
2

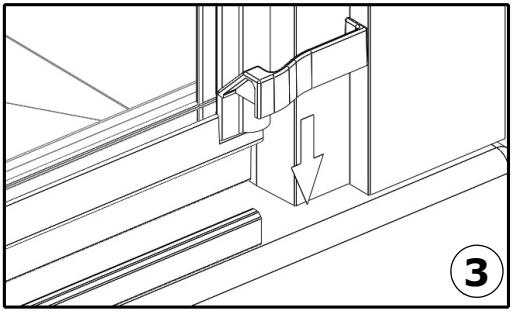
3

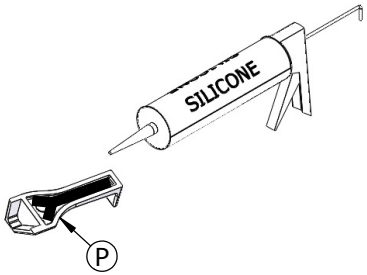
SILICONE
P

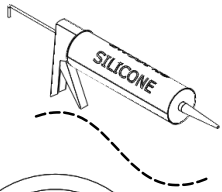

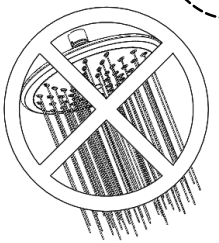

24h

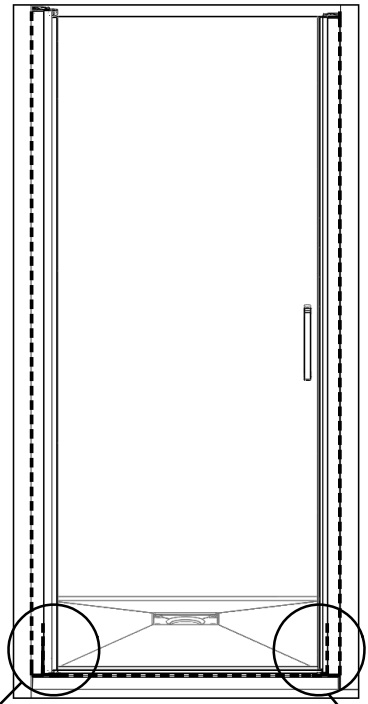

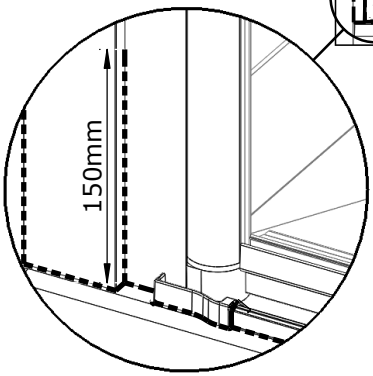

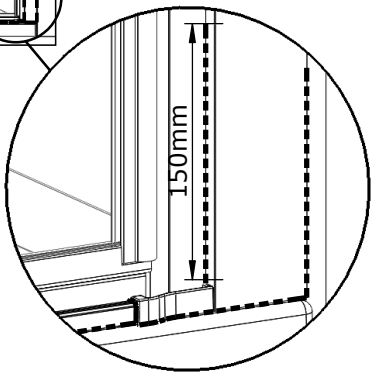

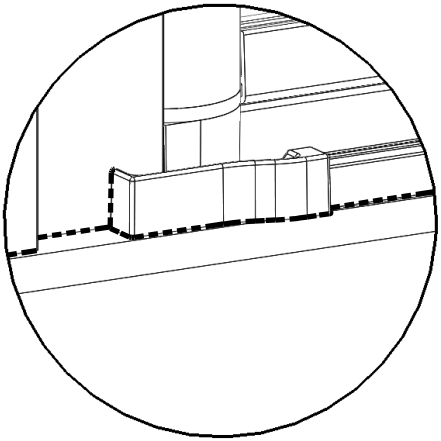

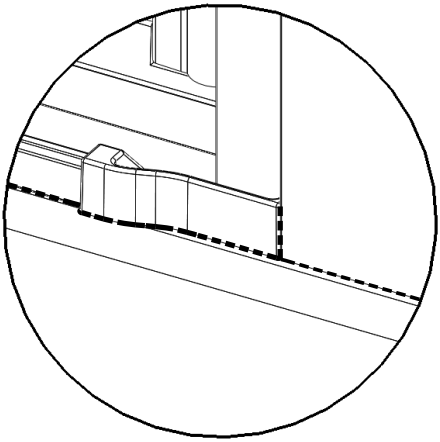

Kinedo

FR Bon de garantie — SCANNEZ MOI — http://tiny.cc/bon-de-garantie-fr	**GB** Guarantee — SCAN ME — http://tiny.cc/bon-de-garantie-gb
DE Garantiekarte — SCAN MICH — http://tiny.cc/bon-de-garantie-de	**NL** Garantievoorwaarden — SCAN MIJ — http://tiny.cc/bon-de-garantie-nl
ES Garantía — ESCANÉAME — http://tiny.cc/bon-de-garantie-es	**IT** Garanzia — SCANSIONAMI — http://tiny.cc/bon-de-garantie-it
PT Garantia — ESCANEIE-ME — http://tiny.cc/bon-de-garantie-pt	**CH** Garantiekarte — SCAN MICH — http://tiny.cc/bon-de-garantie-ch
BE Garantievoorwaarden — SCAN MIJ — http://tiny.cc/bon-de-garantie-be	**AT** Garantiekarte — SCAN MICH — http://tiny.cc/bon-de-garantie-at

Kinedo

FR Conseils d'entretien — SCANNEZ MOI — http://tiny.cc/conseils-entretien-fr	**GB** Maintenance instructions — SCAN ME — http://tiny.cc/conseils-entretien-gb
DE Wartungstipps — SCAN MICH — http://tiny.cc/conseils-entretien-de	**NL** Onderhoudstips — SCAN MIJ — http://tiny.cc/conseils-entretien-nl
ES Consejos de mantenimiento — ESCANÉAME — http://tiny.cc/conseils-entretien-es	**IT** Consigli per la manutenzione — SCANSIONAMI — http://tiny.cc/conseils-entretien-it
PT Dicas de manutenção — ESCANEIE-ME — http://tiny.cc/conseils-entretien-pt	**CH** Wartungstipps — SCAN MICH — http://tiny.cc/conseils-entretien-ch
BE Onderhoudstips — SCAN MIJ — http://tiny.cc/conseils-entretien-be	**AT** Wartungstipps — SCAN MICH — http://tiny.cc/conseils-entretien-at

SERVICE APRÈS-VENTE
AFTER-SALES SERVICE

FRANCE	**SUISSE/SCHWEIZ**
+33 (0)2 40 21 29 45	+41 (0)32 631 04 74
UK	**ESPAÑA**
+44 (0)20 8842 0033	+34 93 544 60 76
IRELAND	**NEDERLAND**
+353 04697 33102	+31 475 487 100
DEUTSCHLAND	**BELGIQUE/BELGIË**
+49 (0) 6074 / 30928 0	+31 475 487 100
ITALIA	**РОССИЯ**
+39 02 30559420	+7 495 258-29-51
ÖSTEREICH	**PORTUGAL**
+43 1 710 60 70	+351 219 112 785

CE

AQUAPRODUCTION, Site industriel,
F - 44680 Chaumes-en-Retz

18

EN 14428

Paroi de douche, fabriquée en verre de silicate
sodo-calcique de sécurité trempé thermiquement

Aptitude au nettoyage :	réussite
Résistance à l'impact/propriétés de fragmentation :	réussite
Durabilité :	réussite