F NOTICE DE MONTAGE
GB INSTALLATION INSTRUCTIONS
I ISTRUZIONI DI MONTAGGIO
NL INSTALLATIE VOORSCHRIFTEN
D INSTALLATIONSANLEITUNG

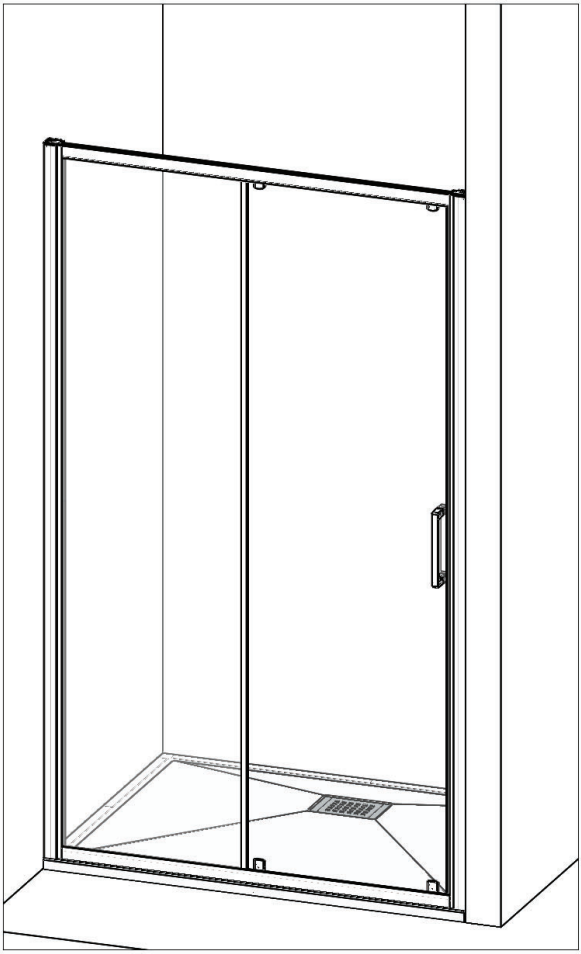

F Attention aux étapes :
GB Check installation steps :
I Attenzione ai passi : P. 6 - 11 - 21
NL Aandacht voor de stappen :
D Achtung vor den Schritten :

DES1292A

A
B

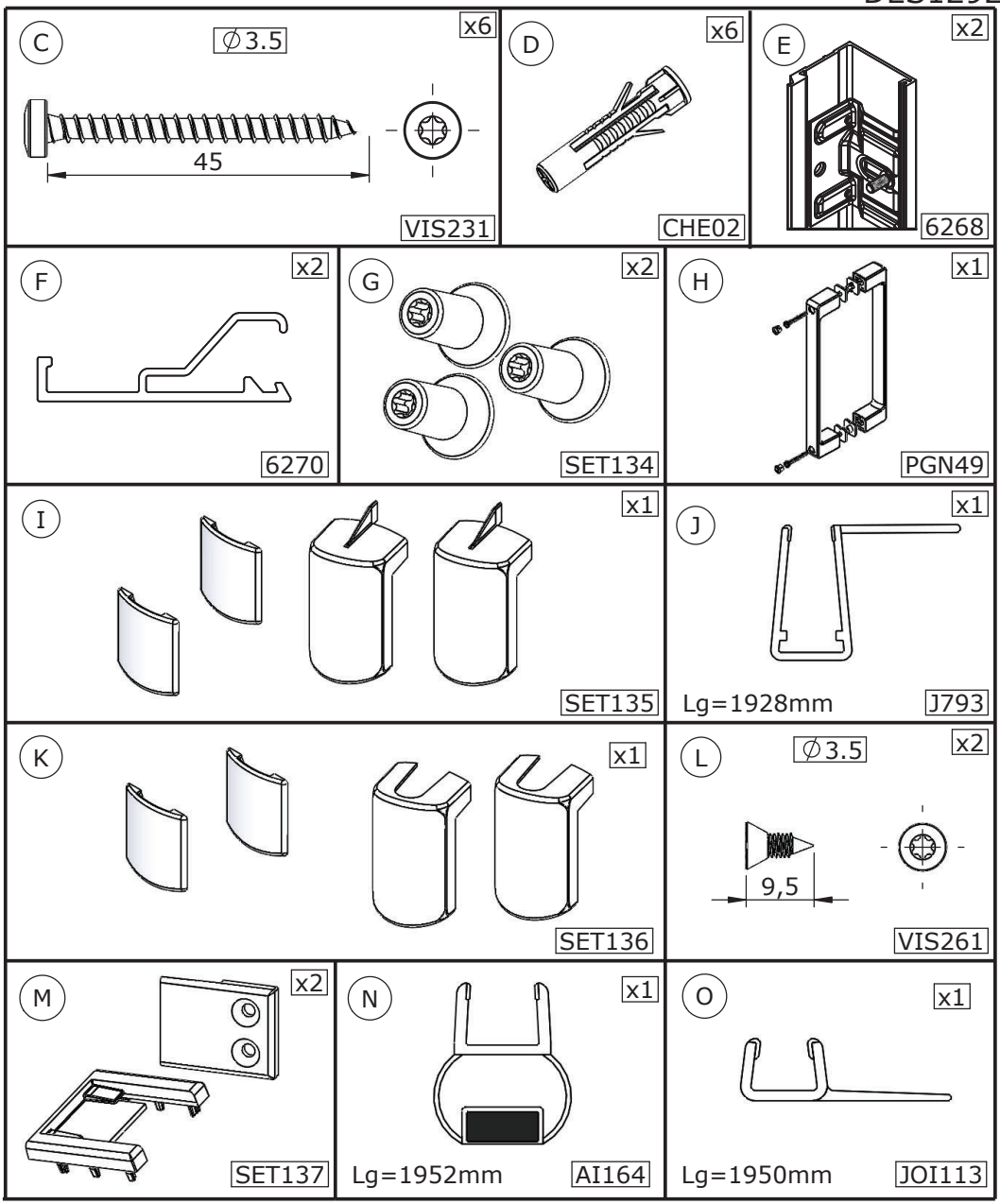

- Les quantités données sont les quantités utiles au montage. les sachets fournis contiennent des pièces supplémentaires.
- The quantities given are what are required for the installation. There may be some surplus in the package provide.
- Las cantidades indicadas son las cantidades necesarias para el montaje. Las bolsitas incluidas contienen piezas suplementarias.
- Le quantità fornite sono le quantità necessarie al montaggio. I sacchetti forniti contengono pezzi supplementari.
- De aangegeven aantallen zijn vereist voor de montage. De verpakking bevat extra onderdelen.
- Die Mengenangaben beziehen sich auf die für die Montage nötigen Teile. Eventuell weitere beigepackte Teile ignorieren.

F Matériel nécessaire GB Tools required
I Materiale necessario NL Benodigd gereedschap D Benötigte Werkzeuge

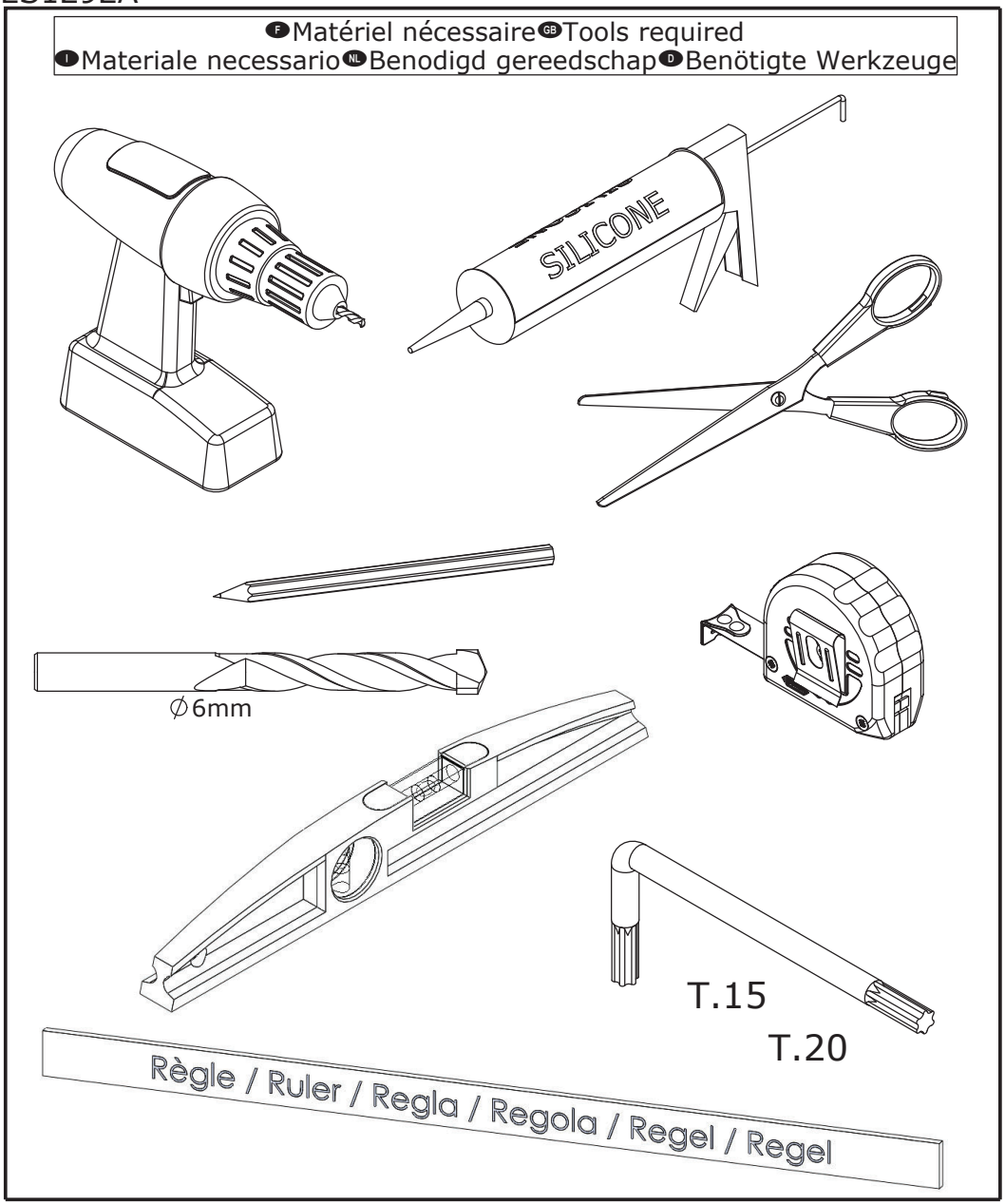

F REVERSIBILITE GB REVERSIBILITY
I REVERSIBILITA NL OMKEERBAARHEID D WAHLWEISE MONTAGE

F MONTAGE A GAUCHE
GB LEFT HAND
I MONTAGGIO A SINISTRA
NL MONTAGE LINKS
D MONTAGE LINKS

F MONTAGE A DROITE
GB RIGHT HAND
I MONTAGGIO A DESTRA
NL MONTAGE RECHTS
D MONTAGE RECHTS

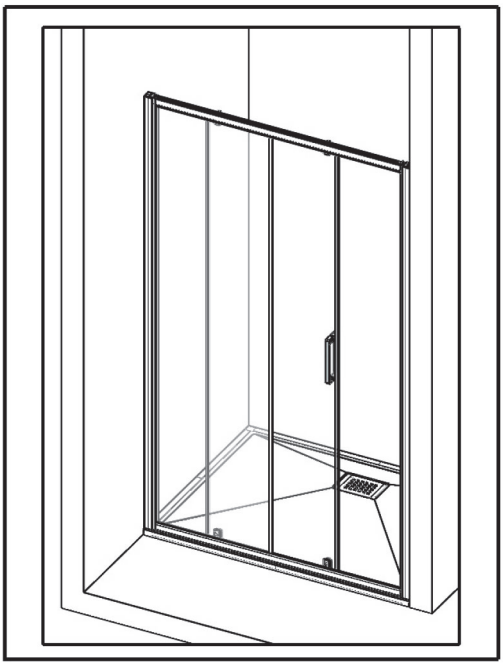

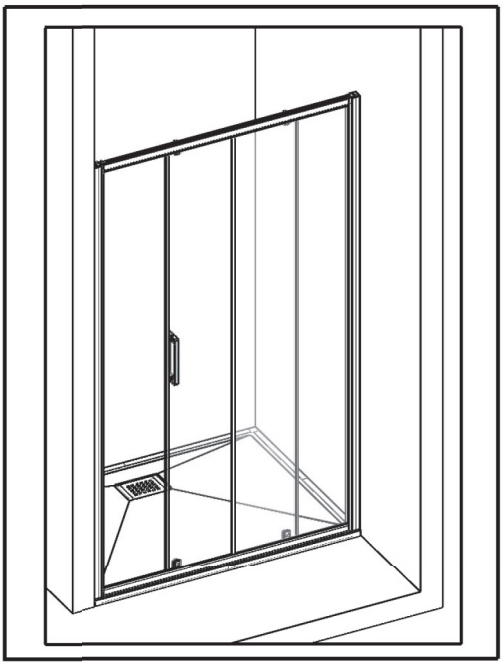

F Vous avez la possibilité de réaliser un montage à droite ou un montage à gauche. Notre notice d'installation décrit un montage à gauche. Si vous voulez réaliser un montage à droite, il vous suffit d'inverser le montage.

GB This cubicle can be installed either left or right hand. These installation instructions show a left hand installation.

I Avete la possibilità di effetture il montaggio a destra o a sinistra. Il nostro manuale descrive il montaggio a sinistra. Se volete realizzare il montaggio a destra è sufficiente invertire varie fasi di montaggio.

NL U kunt de douchecabine rechts of links monteren. Onze handleiding beschrijft de links montage van de cabine. Keer de montage om als u de cabine rechts wilt monteren.

D Sie haben die Möglichkeit, eine Montage auf der linken Seite oder eine Montage auf der rechten Seite durchzuführen. Unsere Montageanleitung beschreibt eine Montage auf der linken Seite. Wenn Sie die Montage lieber auf der rechten Seite durchführen wollen, müssen Sie nur den Montageprozess umkehren.

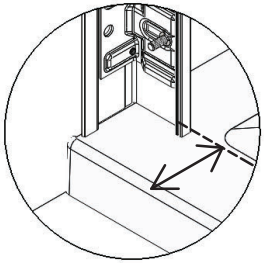

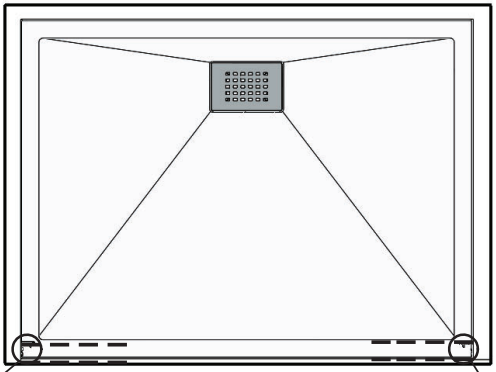

F 45mm Distance mini par rapport du bord du receveur

GB 45mm Minimum distance from the edge of the receiver

I 45 mm Distanza minima dal bordo del ricevitore

NL 45mm Minimale afstand tot de rand van de ontvanger

D 45mm Mindestabstand vom Rand des Empfängers

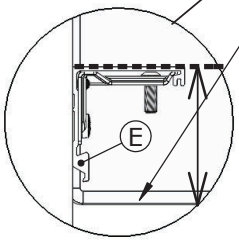

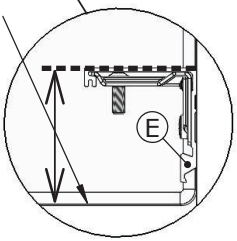

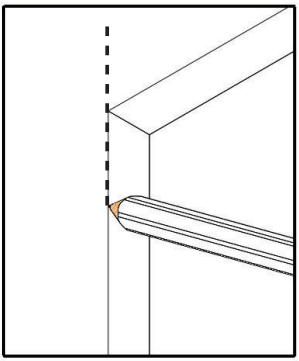

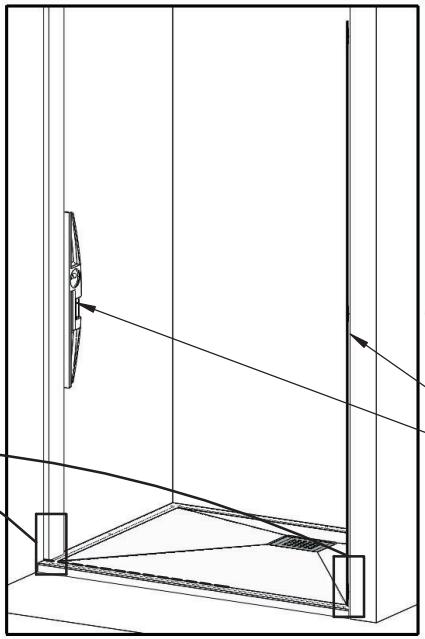

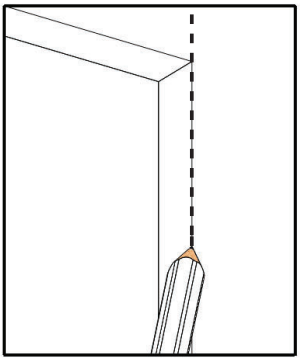

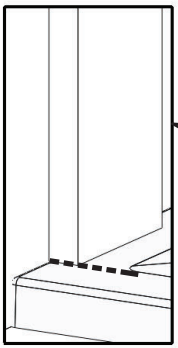

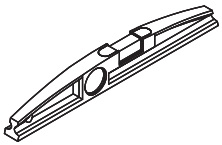

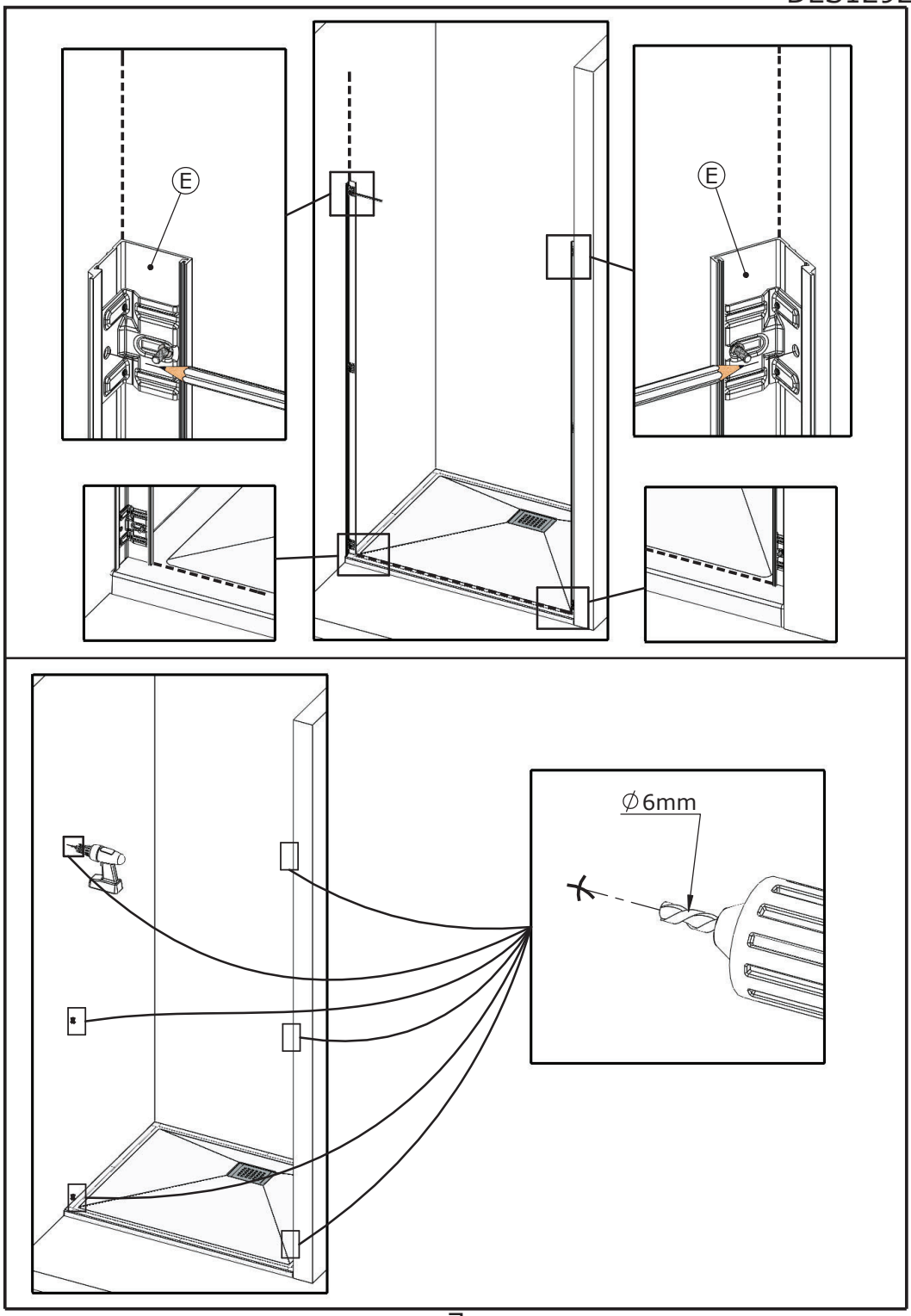
E
E
∅6mm

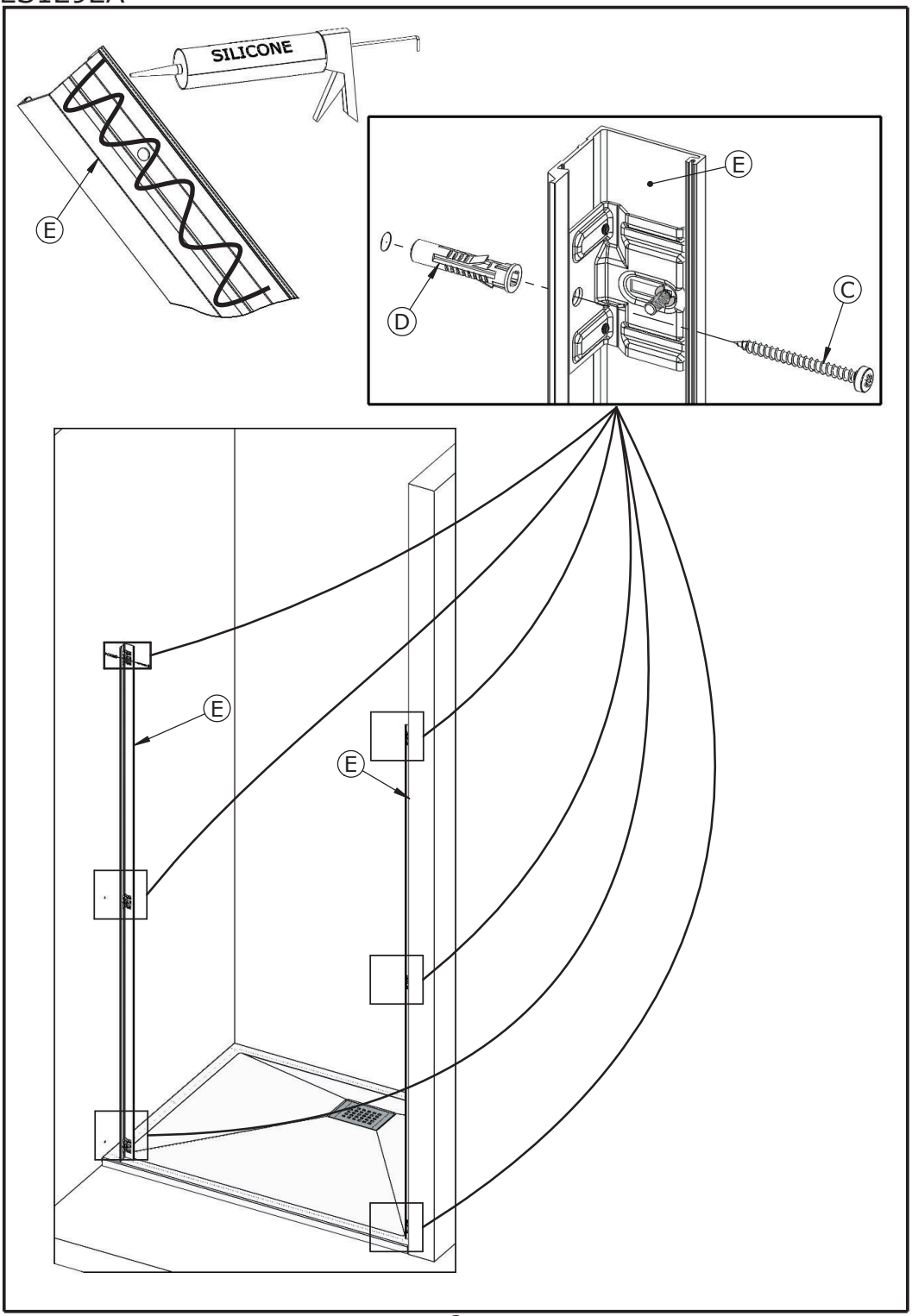
SILICONE
E
E
D
C
E
E

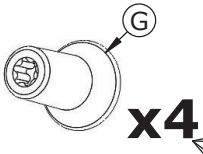

x4

- F Serrer
- GB Tighten
- I Serrare
- NL Vastdraaien
- D Festziehen

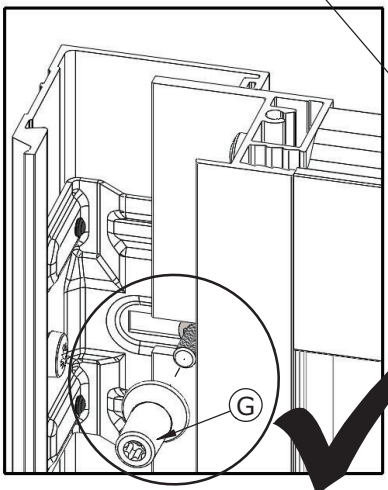

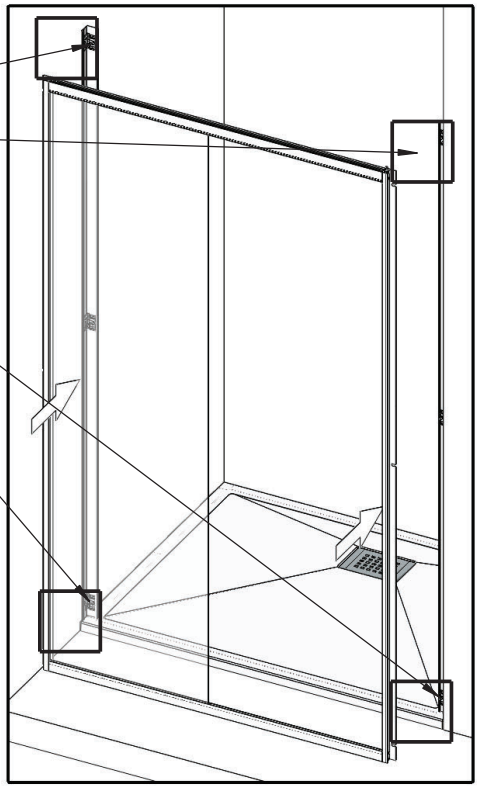

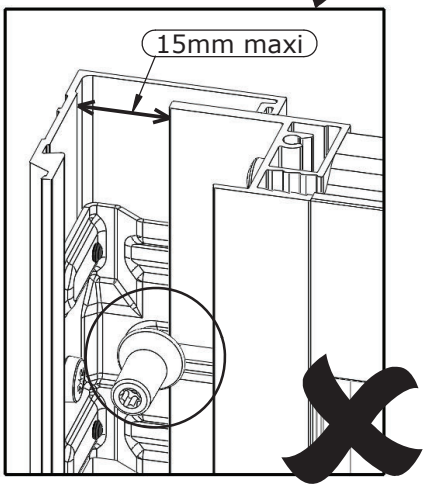

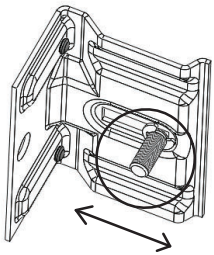

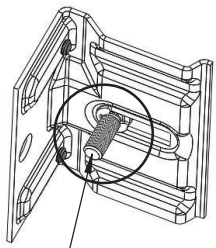

- F Si nécessaire, desserrer, régler puis resserrer
- GB If necessary, loosen, adjust and retighten
- I Se necessario, allentare, regolare e stringere
- NL Draai los, indien nodig, stel af en draai vervolgens weer vast
- D Falls erforderlich, lösen, einstellen und wieder festziehen

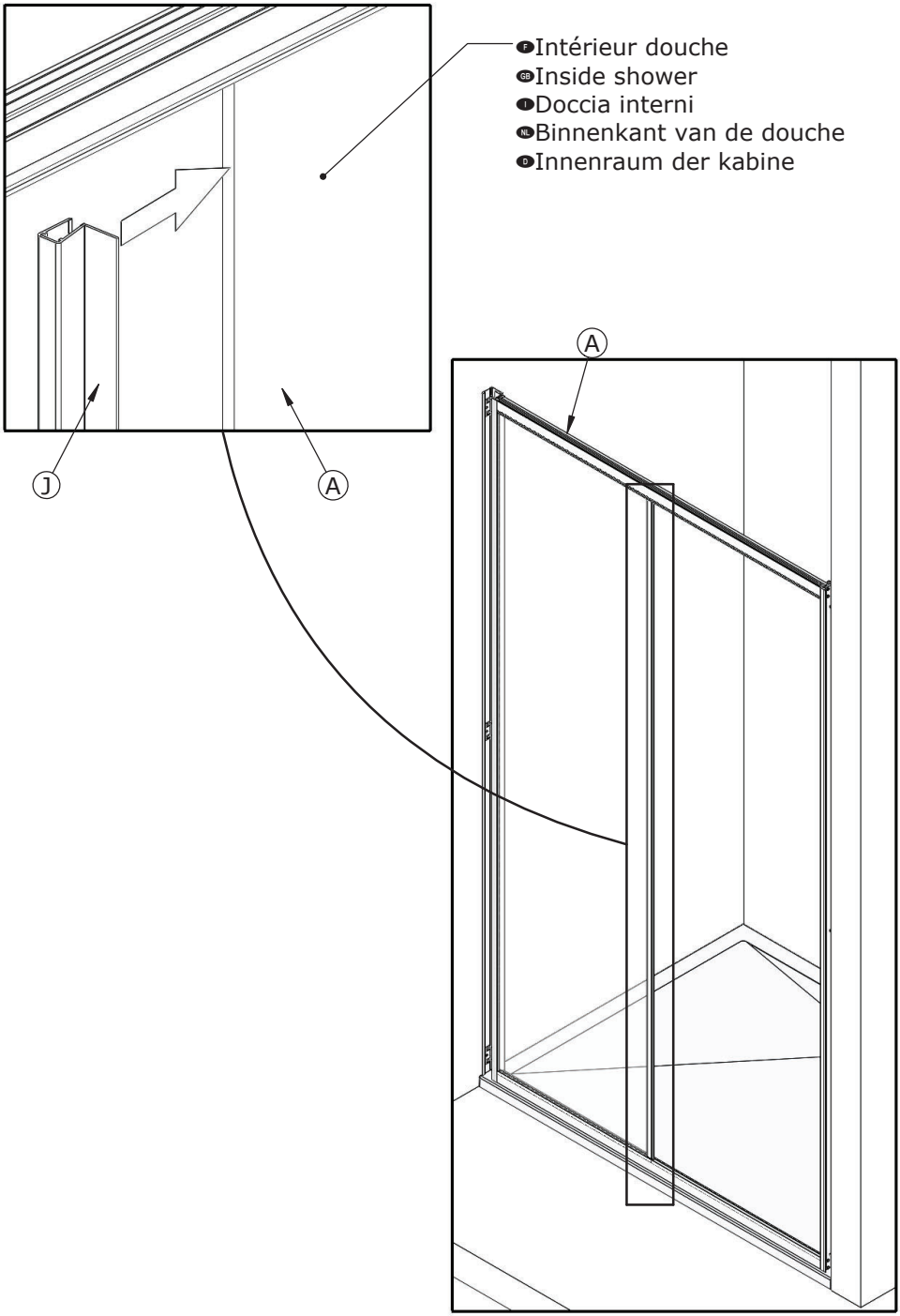
Intérieur douche
Inside shower
Doccia interni
Binnenkant van de douche
Innenraum der kabine
A
J
A

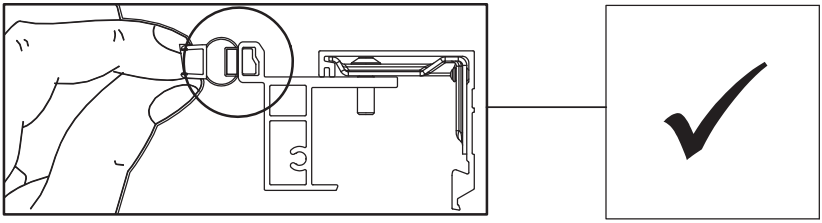

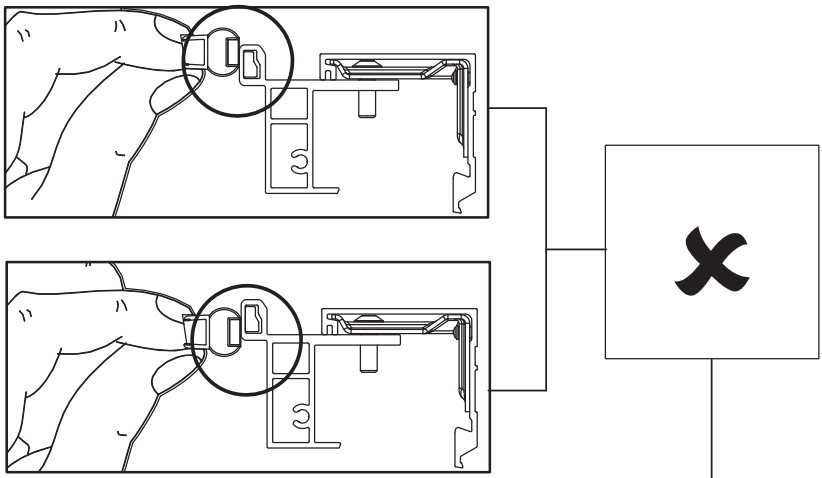

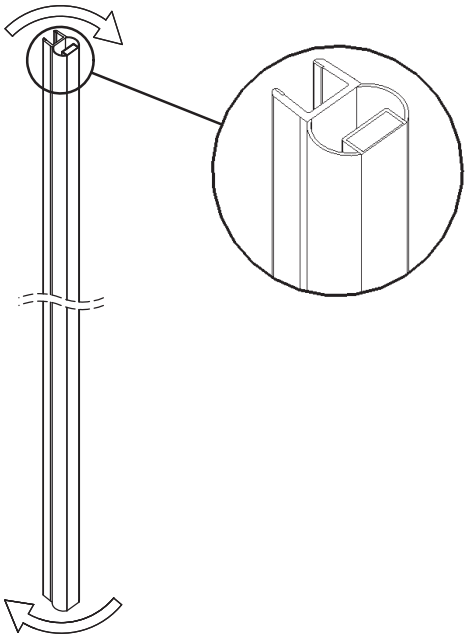

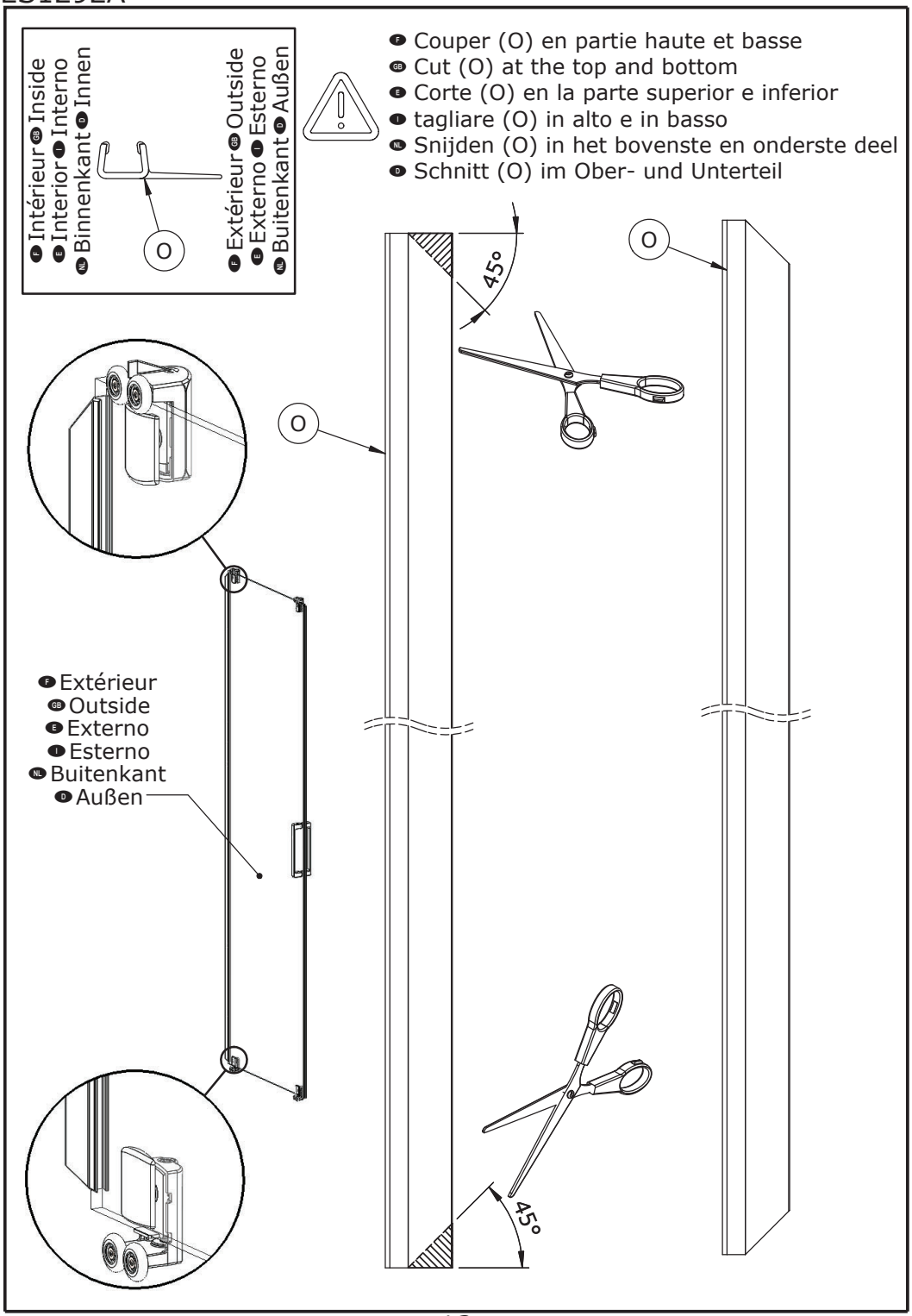
F Intérieur GB Inside
E Interior I Interno
NL Binnenkant D Innen
O
F Extérieur GB Outside
E Externo I Esterno
NL Buitenkant D Außen
F Couper (O) en partie haute et basse
GB Cut (O) at the top and bottom
E Corte (O) en la parte superior e inferior
I tagliare (O) in alto e in basso
NL Snijden (O) in het bovenste en onderste deel
D Schnitt (O) im Ober- und Unterteil
45°
O
O
F Extérieur
GB Outside
E Externo
I Esterno
NL Buitenkant
D Außen
45°

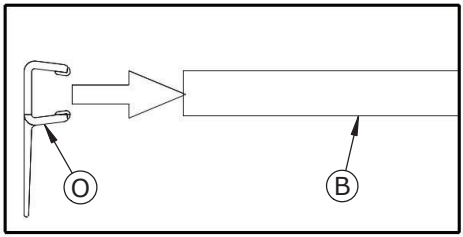

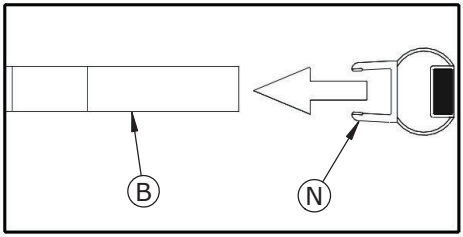

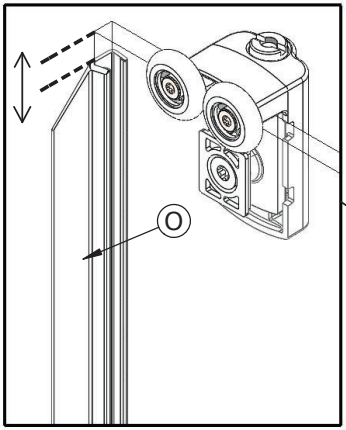

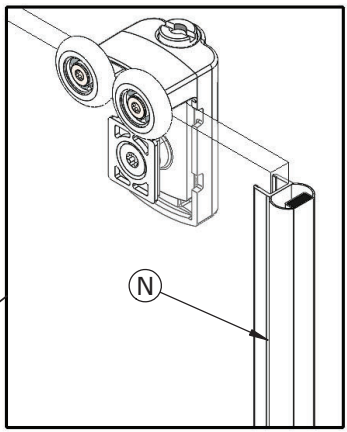

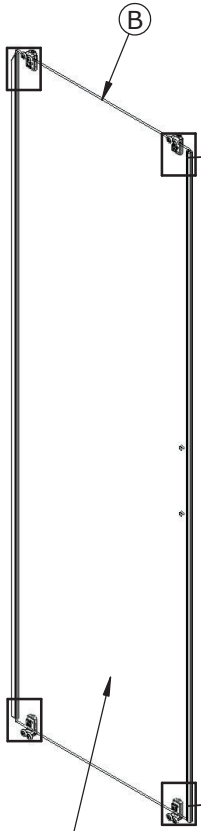

F Centrer (L) par rapport au verre.
GB Center (L) with respect to the glass.
I Centrare (L) rispetto al vetro.
NL Midden (L) ten opzichte van het glas.
D Mitte (L) in Bezug auf das Glas.

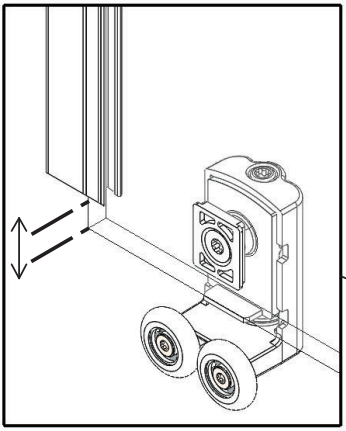

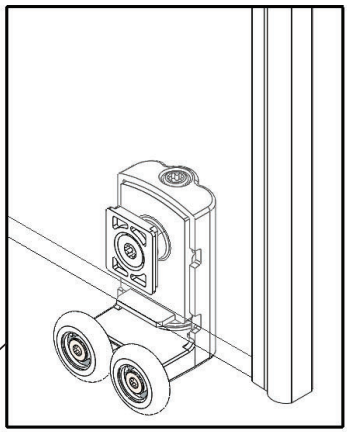

F Extérieur douche
GB Outside shower
I Esterno doccia
NL Buitenkant van de douche
D Außenansicht der Kabine

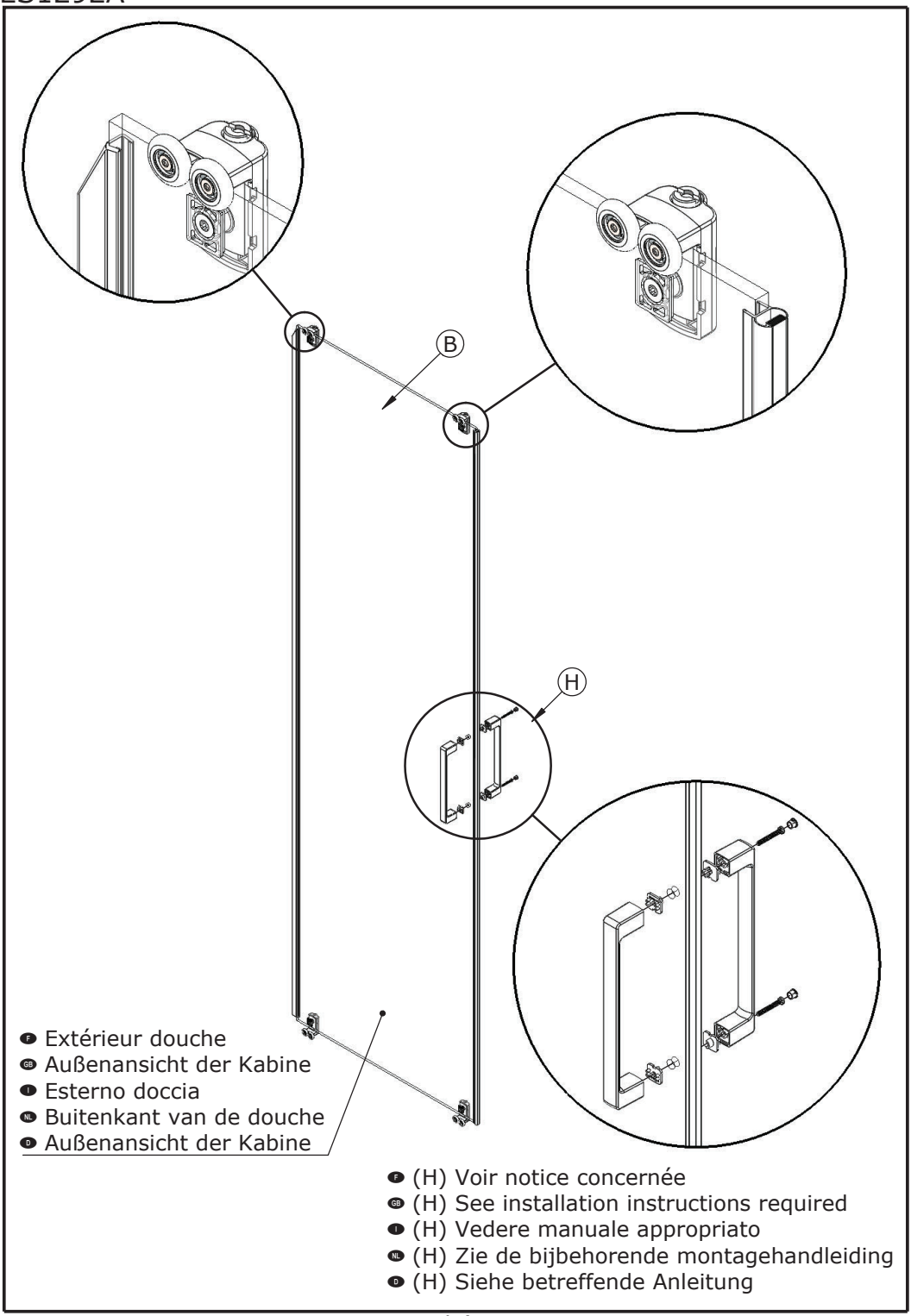
B
H
F Extérieur douche
GB Außenansicht der Kabine
I Esterno doccia
NL Buitenkant van de douche
D Außenansicht der Kabine
F (H) Voir notice concernée
GB (H) See installation instructions required
I (H) Vedere manuale appropriato
NL (H) Zie de bijbehorende montagehandleiding
D (H) Siehe betreffende Anleitung

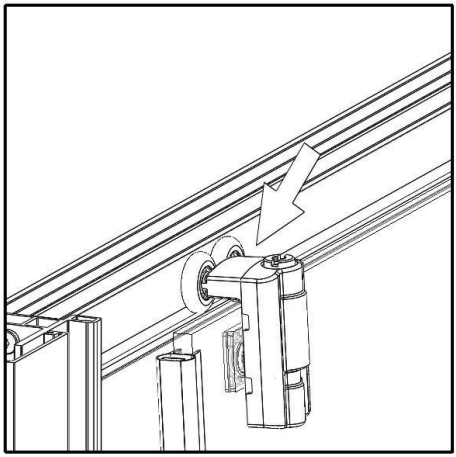

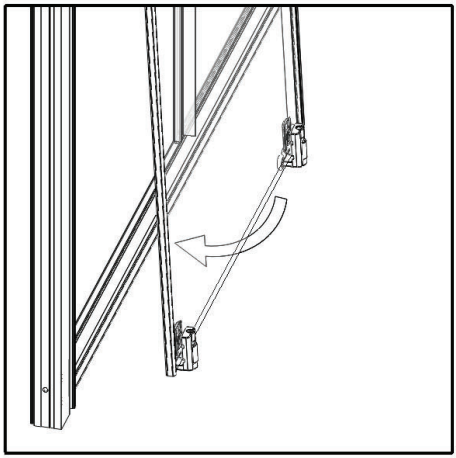

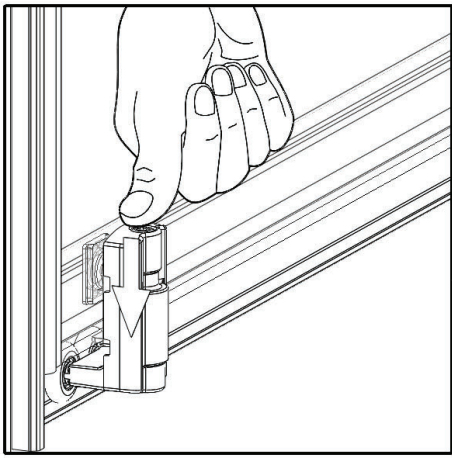

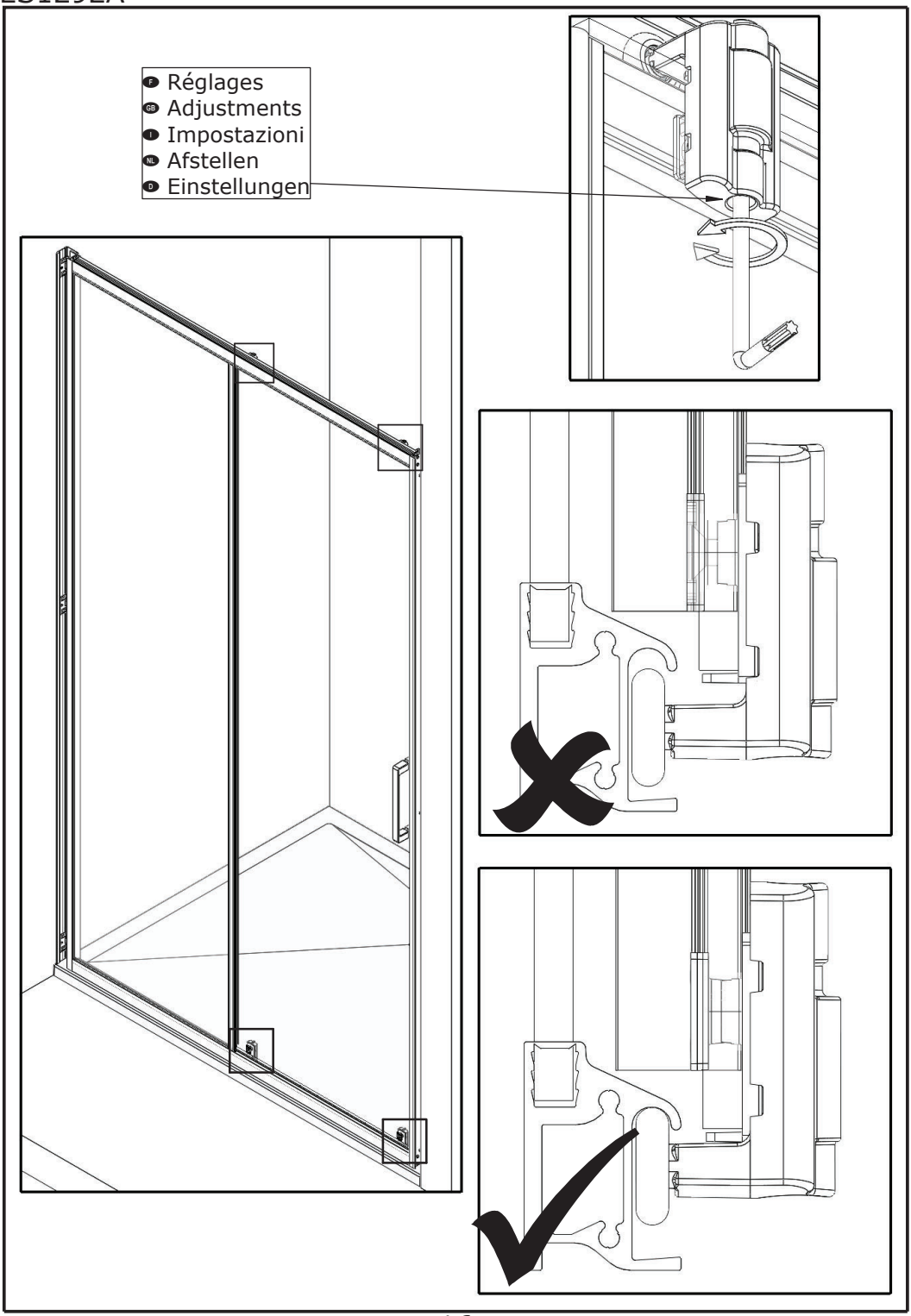
F Réglages
GB Adjustments
I Impostazioni
NL Afstellen
D Einstellungen

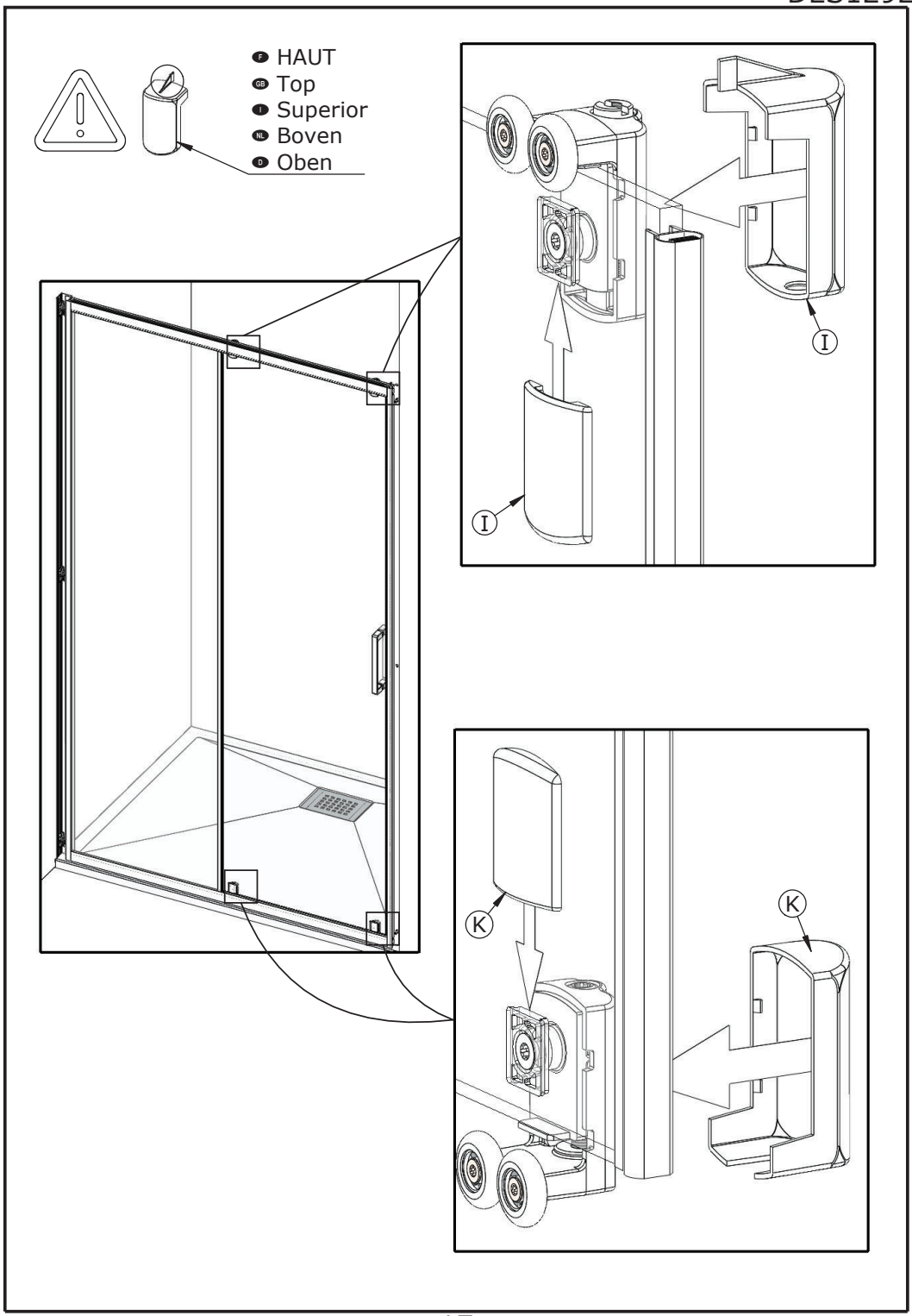
F HAUT
GB Top
I Superior
NL Boven
D Oben
I
I
K
K

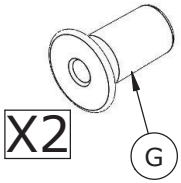

F Serrer
GB Tighten
E Apriete
I Serrare
NL Vastdraaien
D Festziehen

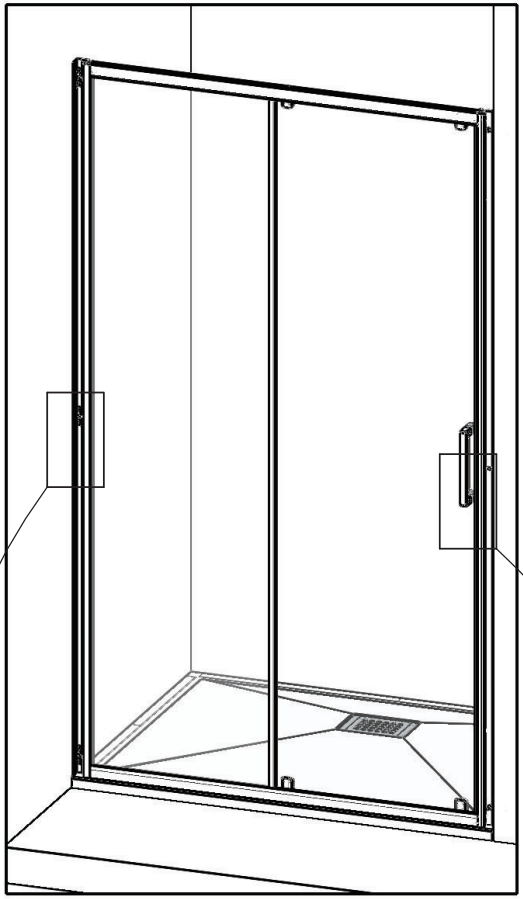

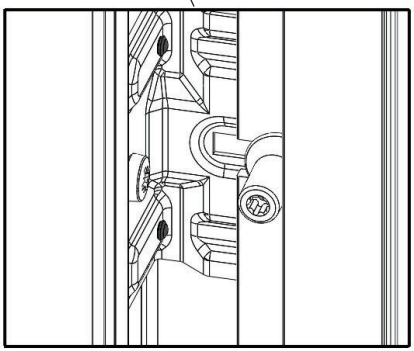

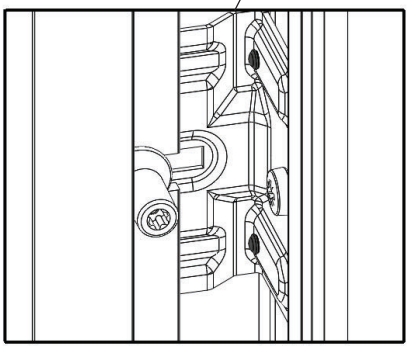

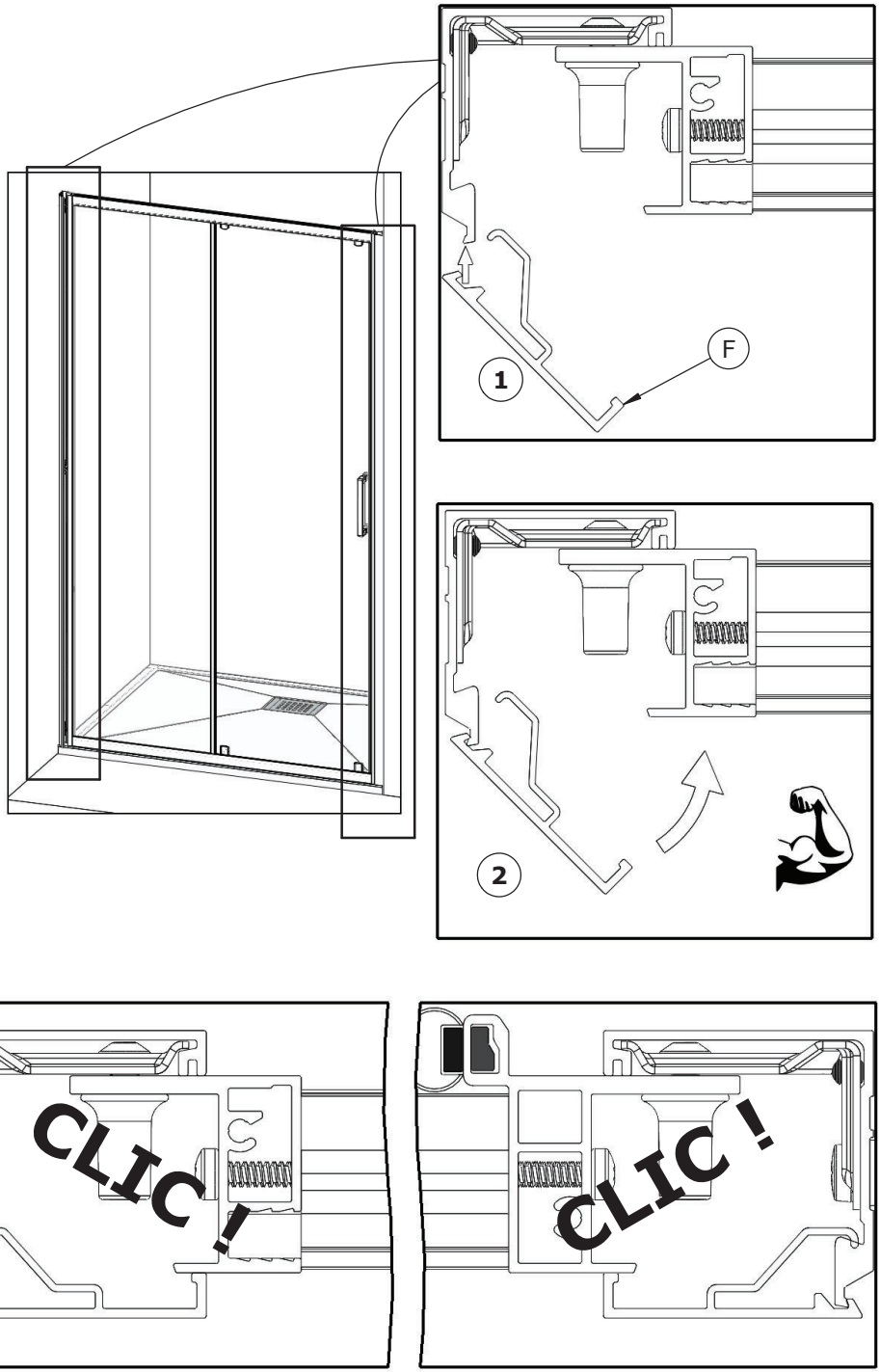
F
1
2
CLIC !
CLIC !

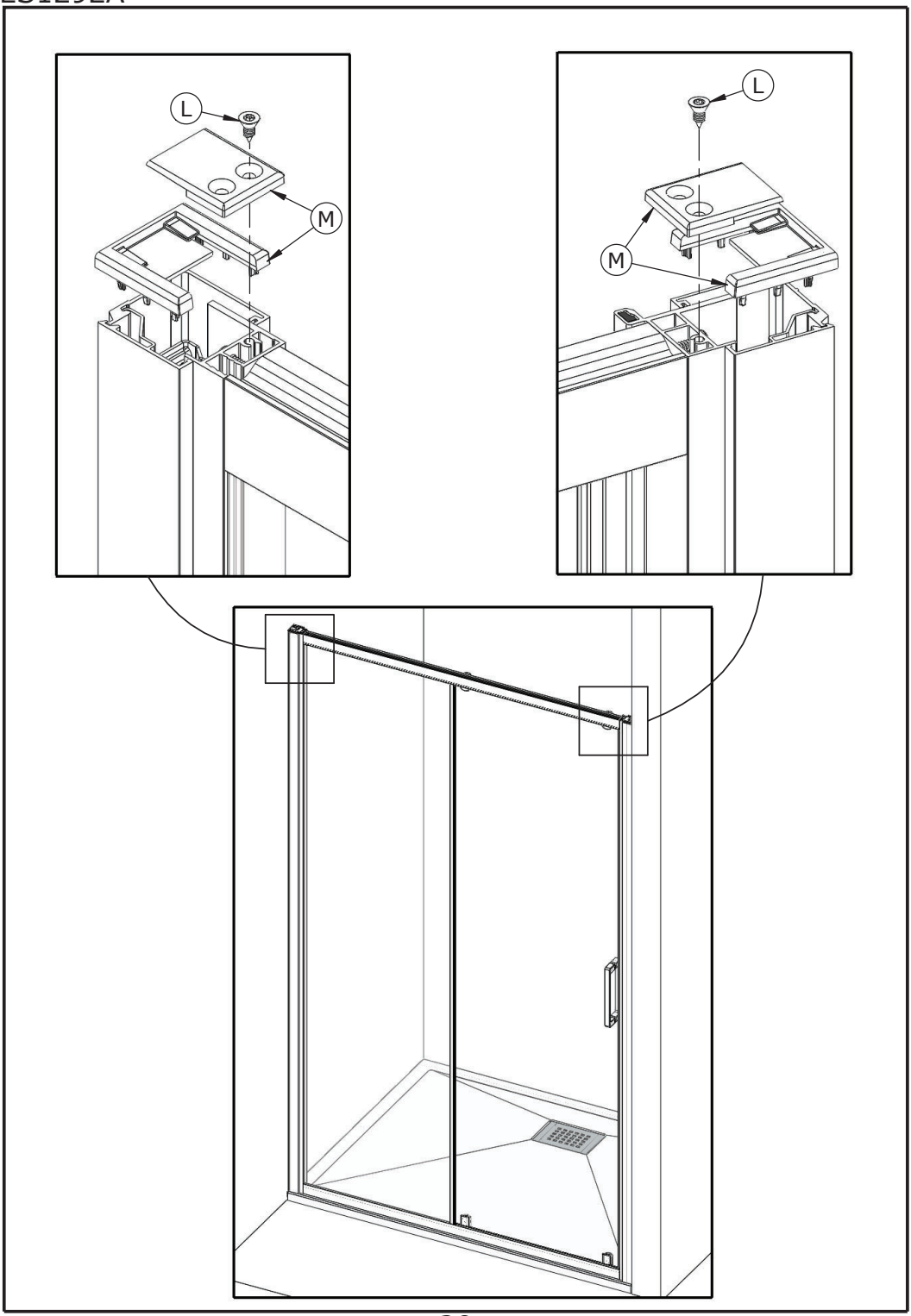
L
M
L
M

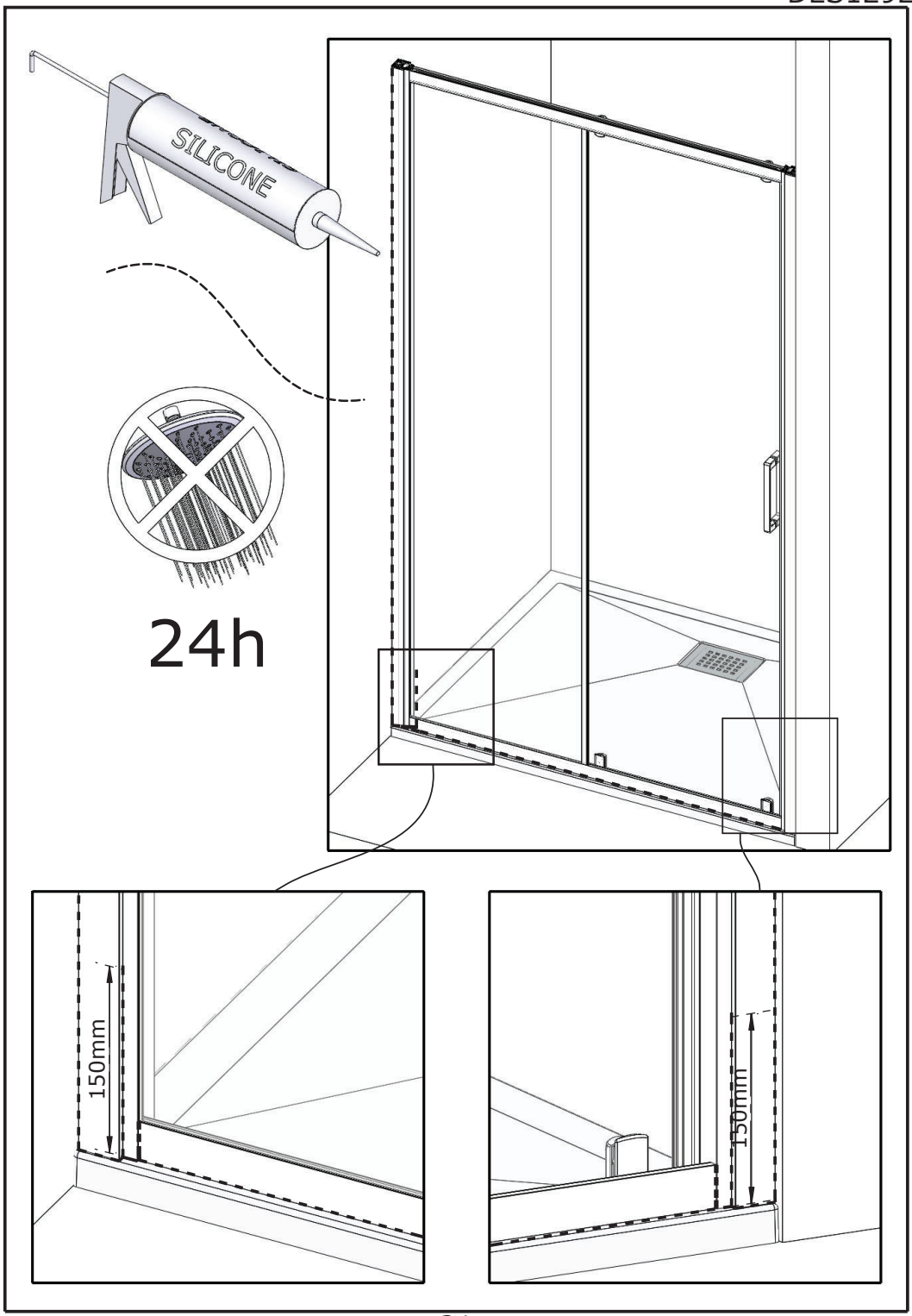
SILICONE
24h
150mm
150mm

AQUAPRODUCTION, Site industriel,
F - 44680 Chaumes-en-Retz

18

EN 14428

Paroi de douche, fabriquée en verre de silicate
sodo-calcique de sécurité trempé thermiquement

Aptitude au nettoyage :	réussite
Résistance à l'impact/propriétés de fragmentation :	réussite
Durabilité :	réussite

SAV
SERVICE HELPLINES
ASSISTENZA POST-VENDITA
SERVICIO POSTVENTA

FRANCE 02 40 21 29 45	SCHWEIZ (01) 748 17 44
UK 020 8842 0033	ESPANA 93 544 60 76
IRELAND 04697 33102	NEDERLAND +31 475 487 100
DEUTSCHLAND +49 (0) 6074 / 30928 0	BELGIE +31 475 487 100
ITALIA (0382) 6181	BELGIQUE +31 475 487 100
OSTEREICH +43 1 710 60 70	РОССИЯ 963 19 40, 773 67 22