Saniclean®

Simplify Your Life

Manuel

SERENIA

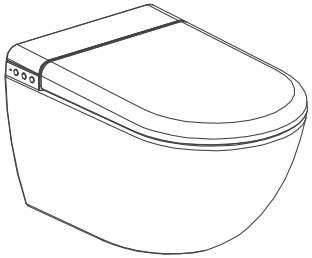

SANICLEAN SAS - ***Spécialiste français depuis 2007***

22 avenue Ferdinand de Lesseps 33610 CANEJAN - France

Tél. 05 56 81 56 72 - info@saniclean.fr

www.saniclean.fr

Table des matéières

Sécurité 1
Détail 4
Boutons latéraux 5
Télécommande 6
Installation SERENIA 8
Installation télécommande 16
Précaution avant utilisation 17
Maintenance 18
Nettoyage filtre 19
En cas d'absence prolongée 20
Dépannage 21
Spécificité 23
Composition colis 24
Schémas carte électroniques 25

Veuillez LIRE et COMPRENDRE ce manuel avant toute installation et utilisation.

Veuillez conserver ce manuel à toute fin utile, notamment pour l'entretien du produit.

Sécurité

Veuillez installer le produit comme indiqué après avoir soigneusement lu les instructions de sécurité. Les précautions listées ici sont très importantes pour la sécurité et doivent être strictement suivies. (Ce manuel est fourni à titre de référence uniquement. Si le produit est mis à jour ou si le contenu du manuel n'est pas complet, le droit d'interprétation final appartient à SANICLEAN)

Symboles et significations

⚠ **AVERTISSEMENT**	Peut entraîner la mort ou des blessures graves.
⚠ **ATTENTION**	Peut entraîner des problèmes d'utilisation ou une mauvaise expérience d'utilisation.

Les symboles ci-dessous sont utilisés pour indiquer les instructions de sécurité importantes lors de l'utilisation de ce produit.

Symboles	Signification	Symboles	Signification
⊘	INTERDICTION	ⓘ	OBLIGATION

⚠ **AVERTISSEMENT**	
⊘	Ne branchez, ni ne débranchez la prise électrique avec les mains mouillées • Cela pourrait provoquer une décharge électrique.
	Ne laissez pas d'eau ou de détergent entrer en contact avec l'appareil ou la prise • Cela pourrait provoquer un incendie, une décharge électrique, une surchauffe ou un court-circuit. • Cela pourrait causer des blessures ou une infiltration d'eau.
	Il est absolument interdit de démonter, réparer ou modifier le produit par soi-même • Cela pourrait provoquer un incendie, une décharge électrique, une surchauffe ou un court-circuit.
	Ne continuez pas à utiliser les toilettes en cas de dysfonctionnement En cas de panne, veuillez couper l'alimentation électrique et fermer la vanne pour arrêter l'alimentation en eau • L'utilisation continue peut provoquer un incendie, un choc électrique, une surchauffe, un court-circuit, des blessures ou des infiltrations d'eau.
	N'utilisez pas de source autre que l'eau domestique. N'utilisez pas d'eau de mer, de puit, de récupération • Sinon, cela peut provoquer un cancer de la peau ou un dysfonctionnement.
	Ne touchez pas l'alimentation électrique pendant l'orage • Sinon, cela peut provoquer un choc électrique.
	Ne mettez pas en contact l'eau et la prise électrique ou tout circuit électrique • Sinon, cela peut provoquer un incendie, un choc électrique, une surchauffe et un court-circuit à cause de la condensation.
	Ne détériorez pas le câble d'alimentation ou la prise de protection électrique Ne laissez pas tomber, ne tirez pas, ne tordez pas, ne pliez pas, ne rayez pas, ne modifiez pas, ne brûlez pas, ne placez pas d'objets lourds dessus • L'utilisation continue de pièces défectueuses peut provoquer un incendie, un choc électrique, une surchauffe et un court-circuit.
	N'utilisez aucune alimentation autre que celle spécifiée (CA 220V, 50Hz). La prise de courant doit être exempte de défauts • Sinon, cela peut provoquer un incendie ou une surchauffe.
	Ne mettez pas vos doigts ou quoi que ce soit d'autre dans la sortie d'air chaud • Sinon, cela peut provoquer une brûlure, un choc électrique ou endommager la pièce de rechange.
	Ne jetez pas de cigarettes allumées ou d'autres objets en feu dans les toilettes • Sinon, cela peut provoquer un incendie.
	N'installez pas les toilettes sur des véhicules, des navires ou tout autre objet en mouvement • Sinon, cela peut provoquer un incendie, un choc électrique, un court-circuit ou d'autres défauts. • Sinon, le couvercle, le siège et l'unité peuvent être endommagés en cas de chute.
	Veuillez utiliser les accessoires fournis avec les toilettes; les anciens tuyaux ne peuvent pas être réutilisés. Lorsque les piles sont usagées, veuillez les déposer dans la poubelle de recyclage des piles

Schéma carte électronique

Carte mère :

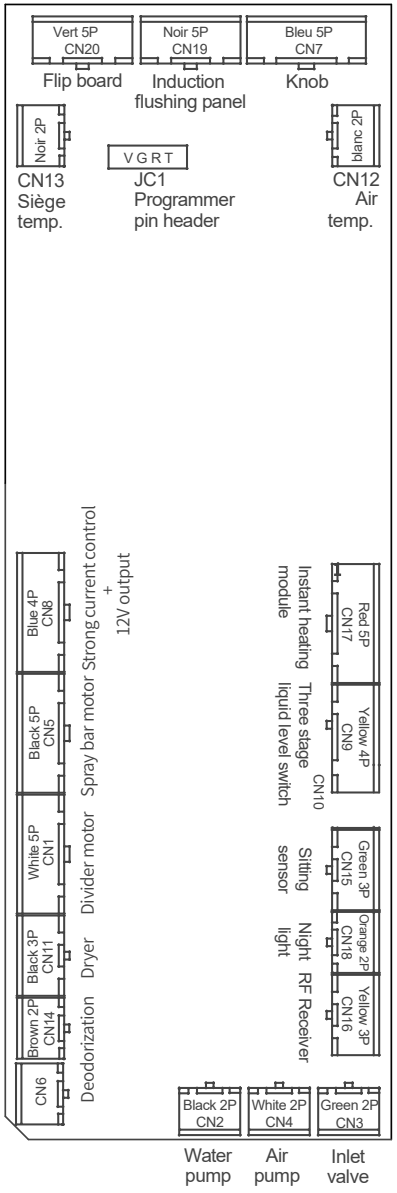

Schéma carte électronique

Secondaire

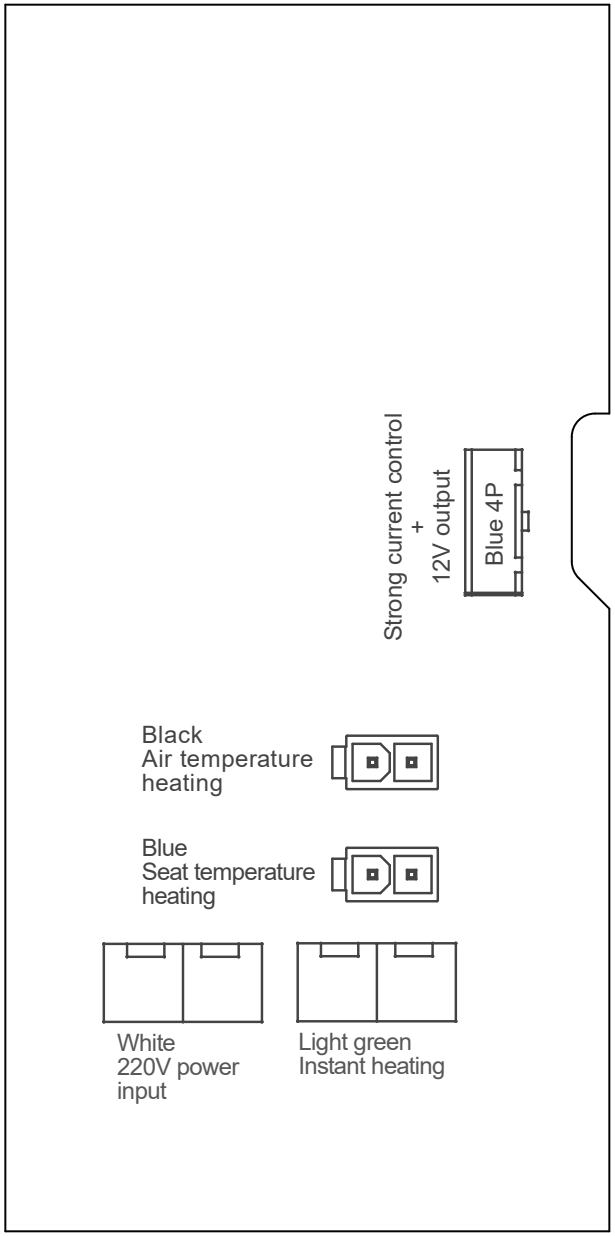

AVERTISSEMENT

La vanne d'arrêt doit être placée à un endroit accessible où le produit est installé. En cas d'urgence, l'arrivée d'eau doit être coupée rapidement sans outil. Sinon, une défaillance accidentelle peut entraîner des dommages.
- Cela peut entraîner une fuite d'eau et une accumulation d'eau à l'intérieur de l'unité.

Veuillez ne pas ouvrir/fermer brusquement le couvercle et l'abattant : cela pourrait provoquer des rayures, des dommages, une casse ou un risque de choc électrique.

Cet appareil peut être utilisé par des enfants âgés de 3 ans et + ainsi que par des personnes ayant des capacités physiques, sensorielles ou mentales réduites, ou un manque d'expérience et de connaissances, s'ils sont surveillés ou ont reçu des instructions concernant l'utilisation de l'appareil en toute sécurité et s'ils comprennent les dangers encourus. Les enfants ne doivent pas jouer avec l'appareil. Le nettoyage/ l'entretien par l'utilisateur ne doivent pas être effectués par des enfants sans surveillance.

Attention aux brûlures à basse température.
- Une utilisation inappropriée du produit peut provoquer des brûlures à basse température. Désactiver le réglage de température du siège si vous restez assis pendant une longue période. Veuillez désactiver le réglage de température de l'abattant et régler la température de séchage à air chaud sur « faible » dans les situations suivantes :

-Les enfants, les personnes âgées et les personnes ne pouvant pas régler elles-mêmes la temp. à un niveau approprié ; les patients, les personnes handicapées et les autres personnes présentant des troubles du comportement ; les personnes somnolentes ayant pris des somnifères (médicaments pour dormir, contre le rhume, etc.), en état d'ébriété ou de fatigue excessive.

Veillez à utiliser une prise d'une puissance supérieure à 2 kW. La prise doit être aux normes françaises et reliée la Terre et située le plus loin possible de la baignoire.
- Sinon, risque d'incendie ou de choc électrique

La prise doit être reliée à la TERRE
- L'absence de mise à la terre peut entraîner un choc électrique.

Pour débrancher, ne tirez pas sur le cordon d'alimentation mais sur la fiche.
- Sinon, cela peut provoquer un risque d'incendie, de surchauffe en raison d'un cordon endommagé.

Les personnes handicapées, celles sans expérience ou bon sens (y compris les enfants) doivent utiliser l'appareil sous la surveillance d'une personne qualifiée.
- Sinon, cela peut entraîner des brûlures, un incendie, un choc électrique ou des blessures corporelles.

Ce produit est un appareil électrique. Ne pas l'installer dans un endroit très humide ou susceptible d'être exposé à l'eau. Si utilisé dans une salle de bain, veuillez installer un ventilateur d'extraction ou prévoir de ventiler afin d'assurer une bonne circulation de l'air.
- Sinon risque d'incendie ou de choc électrique.

Assurez-vous de couper l'alimentation électrique au niveau du tableau lors de toute opération de maintenance ou d'inspection.
- Sinon risque de choc électrique ou de dommage sur les pièces (sauf fonction nozzle cleaning)

Si le cordon électrique est endommagé, il doit être remplacé par des professionnels du SAV du fabricant ou par un service équivalent afin d'éviter tout danger.

Après le produit installé , la borne de raccordement se trouve dans un espace scellé ; les personnes non qualifiées ne doivent pas y accéder pour l'installation ou la maintenance.

Des mesures de sécurité de base doivent être respectées lors de l'utilisation de produits électriques, en particulier en présence d'enfants, notamment :
1.Ne placez pas l'appareil dans un endroit où il pourrait tomber ou arriver dans la baignoire ou le lavabo.
2.Ne placez pas le produit dans l'eau ou tout autre liquide
3.Si le produit tombe dans ou est plein d'eau, coupez le courant électrique et ne le touchez pas .
4.Ne pas utiliser pendant votre bain.

Attention réduisez les risques de brûlures légères, de choc électrique, d'incendie ou de blessures.
1.Quand enfants ou patients l'utilisent, faites attention à comment ils l'utilisent
2.Ne laissez pas seuls les enfants avec ce produit. Les enfants ne doivent pas jouer avec.
3.Les personnes (y compris les enfants) présentant des déficiences physiques, sensorielles ou intellectuelles, ou manquant d'expérience et de bon sens, doivent être informées au préalable.
4.Le produit ne peut être utilisé que pour les usages spécifiés dans le manuel.

ATTENTION	
	Ne pas utiliser si le produit n'est pas stable, desserré, abîmé ou présente un défaut ● Dans le cas contraire, l'appareil pourrait tomber et/ou provoquer des blessures.
	Ne touchez pas une partie endommagée. ● Sinon risque de blessure. veuillez la remplacer très rapidement.
	Ne frappez pas le produit avec force. Ne posez pas d'objets lourds sur l'abattant, le siège ou l'unité, et ne vous tenez pas debout dessus. ● Sinon , risque de blessures en raison de la casse du produit ou de la chute de l'appareil. ● Peut entraîner des blessures ou des infiltrations d'eau à l'intérieur dues à la détérioration du produit.
	Ne pliez pas et n'écrasez pas le tuyau d'alimentation en eau. ● Risque de fuite d'eau
	Ne versez pas d'eau chaude dans les toilettes. ● Risque de blessure,d'infiltration d'eau à l'intérieur à cause de la casse du WC
	Ne jetez pas d'objets, de liquides inappropriés dans les toilettes ● N'utilisez pas les toilettes pour évacuer autre chose que des eaux usées et du papier toilette, et ne jetez pas de grandes quantités de papier toilette.
	N'utilisez pas de diluant pour vernis, d'essence, de javel (sur le siège) , de détergents ni de pesticides, de produits agressifs, de chlorine, ... pour nettoyer ce produit. ● Les pièces en plastique pourraient se fissurer,et entraîner des blessures ou un dysfonctionnement. ● Le tuyau d'eau pourrait être endommagé, ce qui entraînerait une fuite d'eau.
	Ne placez pas de chauffage ou de cuisinière à proximité du WC. ● Sinon l'abattant pourrait se déformer, se décolorer ou présenter un dysfonctionnement.
	Ne jetez jamais de journaux, de protections urinaires, de serviettes hygiéniques ni d'autres objets susceptibles de provoquer des obstructions dans les toilettes.
	Assurez-vous de fermer la vanne d'arrêt en cas de fuite
	Lorsque la température extérieure est inférieure à 0 °C, des mesures antigel doivent être prises afin d'éviter d'endommager les canalisations ou le tuyau d'eau. ● Un tuyau d'eau gelé peut endommager l'appareil, les canalisations, et entraîner une fuite d'eau. ● Réglez la température ambiante afin d'éviter que les canalisations ou le tuyau d'alimentation en eau ne soient endommagés en période de gel.
	Essuyez l'urine, la condensation, les détergents et l'eau éclaboussée sur le sol avec un chiffon sec. ● Sinon risque de tâches ou détérioration du sol
	Fermer le robinet d'arrêt et couper l'alimentation électrique si non-utilisation prolongée ● A la remise en service, purger l'eau avant de reconnecter pour éviter irritation cutanée due à la dégradation de l'eau. ● Si l'alimentation reste activée en permanence, cela peut provoquer un incendie ou une surchauffe.

Composition colis

Composition	Nom		Quantité	Commentaire
1	WC lavant suspendu		1	
2	Accessoires			
	Cuvette et Abattant		1	
	Protections		1	
	Piles AAA		3	
	Ligne électrique		1	Déjà connectée
	Télécommande		1	
	Flexible tressé inox		1	
	Support mural télécommande		1	
	Kit de fixation Abattant	Sachet	1	
		Fixation plastique	1	
		Pièces de réglage	2	
		Caches vis	2	
3	Manuel			
	Sachet et manuel		1	

Veuillez utiliser les nouvelles pièces fournies. Ne pas réutiliser les anciennes.
Si le produit a été modifié par rapport à l'ancienne version et si les détails techniques ou d'installation sont différents, veuillez vous référer à la dernière version des instructions d'utilisation et d'installation. Appelez nous au besoin : 05 57 61 26 15 (ligne directe SAV).

Spécificités

Modèle		SERENIA
Tension nominale		AC220V /50Hz
Puissance nominale		1160w
Type raccordement électrique		Fixe, avec Terre
Pression d'eau requise		0.8 - 7.5 bars (Pression d'eau)
Chasse		4.8L
Protection étanchéité		IPX4
Dimensions		604*385*425mm
Lavage	Pression d'eau	5 niveaux
	Température d'eau	6 niveaux (dont temp. du réseau d'eau)
	Puissance chauffage temp. d'eau	MAX: 1600W
	Sécurité	Capteur de temp., contrôle de température avec reset après coupure élec., fusible thermique, protection par mise à la terre des entrées et sorties d'eau, débitmètre
	Lavage anal	MAX500-700 ML/min
	Lavage féminin	MAX500-700 ML/min
Séchage	Volume débit d'air	>4m/s
	Capacité de chauffe	200W en moyenne
	Température de l'air	6 niveaux (dont temp. ambiante)
	Sécurité	fusible thermique, capteur de température, thermostat
Siège chauffant	Capacité de chauffe	env. 45W
	Température	6 niveaux (dont temp. ambiante)
	Buffering function	Ouverture et fermeture automatique de la lunette et du couvercle
	Sécurité	Fusible thermique, capteur de température, protection de mise à la terre, thermostat
Deodorisation	méthode	Désodorisation par catalyseur au charbon actif - automatique à l'assise
Télécommande		190*19*63mm, 3 piles AAA
Température ambiante requise		5-40°C
Humidité ambiante requise		≤95%RH
NORMES		CE EMC ,LVD,EN1717 ,EN997:2018,ROHS 2.0

Note : comment est calculée la puissance nominale :
Puissance nominale : puissance moyenne d'un cycle de nettoyage, depuis l'appui sur le bouton «Lavage féminin » jusqu'à l'arrêt du jet d'eau.
(En fonction "lavage féminin", lorsque la température ambiante est de 23 °C, la pression statique d'entrée d'eau est de 0,2 MPa ± 0,02 MPa, et la température de l'eau d'entrée est de 15 °C. L'intensité de nettoyage, la température du siège et la température de l'eau sont réglées au niveau le plus élevé.)

Détails

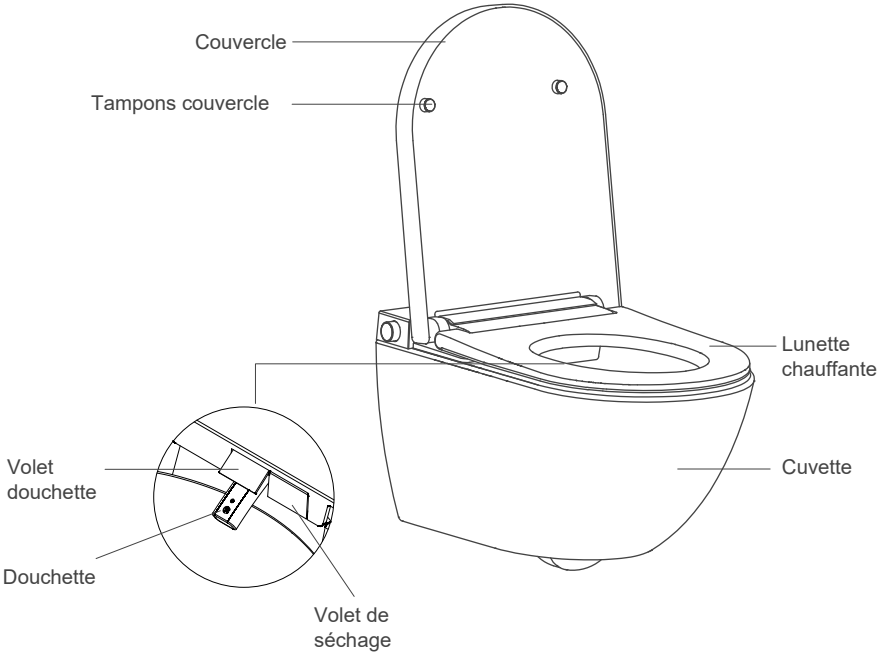

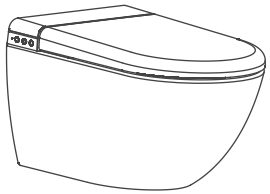

SERENIA
Taille :604*385*425mm

Boutons latéraux

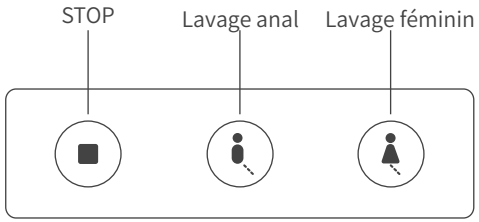

• Boutons latéraux

Lavage anal :
Lorsque vous êtes assis sur le WC , appuyez brièvement sur la touche latérale pour le lavage anal; un bip se fait entendre, le lavage commence. (s'enchaîne 1 min de lavage, puis rinçage de la cuvette , puis séchage pendant 3 minutes).

Lavage féminin :
Lorsque vous êtes assis sur le WC , appuyez brièvement sur la touche latérale pour le lavage féminin; un bip se fait entendre, le lavage commence. (s'enchaîne 1 min de lavage, puis rinçage de la cuvette , puis séchage pendant 3 minutes).

Stop :
Lors d'un séchage, lavage, ou d"un nettoyage manuel, appuyez sur le bouton d'arrêt pour arrêter la fonction en cours.

Points à vérifier à l'installation

A remplir avec l'installateur

A VERIFIER	Résultats
Produit branché électriquement et relié à la Terre - alimentation de 230V AC, 10A ,50Hz?	
Prise électrique raccordée correctement ?	
La vanne d'eau est bien ouverte ?	
Tous les composants sont raccordés ?	
Les voyants du WC fonctionnent correctement ?	
Y-a-t-il une fuite d'eau ?	
Toutes les fonctions sont opérantes ? Lavage anal, lavage féminin, positionnement de la buse, oscillation de la douchette, fonction SPA, pressions d'eau, séchage, chasse d'eau (si option) , température de séchage, température de l'eau, température du siège, désodorisation automatique, transmission télécommande, voyants allumés.	

Date:		Client final		Installateur	

Dépannage

⚠ ATTENTION : Ne démontez pas ou ne réparez pas vous-même (peut causer un incendie ou un choc électrique), sauf si vous êtes un professionnel.
Si le produit présente un défaut, reportez vous au tableau ci-dessous.
Si le problème persiste, contactez le service après-vente, votre installateur ou revendeur.

Problème	A vérifier	Solutions
Pas d'eau à la douchette	Le tuyau d'eau est pincé ou torsadé	Replacez-le correctement
	Appareil éteint	Allumez -le. Vérifiez que les voyants sont allumés
	Vanne arrivée d'eau fermée	Ouvrez-la
	Le filtre est bouché	Nettoyez-le
	Le capteur du siège ne vous détecte pas.	Asseyez-vous correctement
	Buse de lavage bouchée	Nettoyez la douchette
	Tuyau d'eau, canalisations ou autre...sont gelés	Couvrez le tuyau d'eau, la vanne, l'arrivée d'eau avec un linge imbibé d'eau chaude ou augmentez la température intérieure jusqu'à ce qu'il dégèle.
Pression d'au faible	Le tuyau d'eau est pincé ou torsadé	Replacez-le correctement
	Vanne arrivée d'eau fermée	Ouvrez-la
	Le filtre est bouché	Nettoyez-le
Le séchage ne s'enclenche pas	Ne touchez pas le capteur de siège durant l'utilisation	Asseyez-vous correctement
Le siège ne s'arrête pas	Appuyez sur séchage plusieurs fois le fait marcher en continue	Appuyez sur stop pour l'arrêter
L'eau de lavage est froide	L'eau n'est pas réglée à la bonne température	Réglez la avec la télécommande
Le siège est froid	La température du siège n'est pas réglée	Appuyez sur SEAT T pour ajuster
La télécommande ne marche pas	Batteries faibles ?	Changez les ou rapprochez la télécde de l'unité
Température anormale de l'eau	La température à l'entrée de l'appareil ou ambiante dépasse la température demandée.	Laissez la température d'eau redescendre naturellement et n'utilisez pas le produit.
Pas de chasse automatique (si option)	L'alimentation d'eau est coupée ?	Remettez-la en service
	Coupure de courant ?	Attendez le rétablissement électrique
La fonction Déo ne fonctionne pas	Le capteur du siège est touché durant l'utilisation ?	Soyez correctement assis sur le WC
Fonction déo continue de fonctionner sans être assis	Il y a de l'eau, de la matière, ou autre sur le siège au niveau du capteur de présence ?	Nettoyez, essuyez la lunette

Télécommande

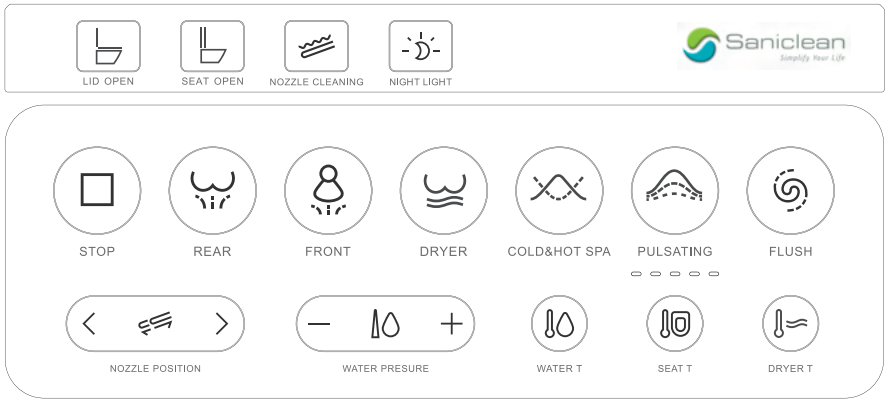

• Pictos de la télécommande

STOP — Lors d'un lavage ou séchage appuyez sur le bouton "**Stop**" pour arrêter la fonction en cours. Appuyez longuement sur le bouton "Stop" pour activer le mode veille. Lorsque vous entendez 2 bips, appuyez sur n'importe quel bouton ou asseyez-vous sur le WC pour quitter le mode veille.

REAR — Assis sur les toilettes, appuyez sur "**Lavage anal"** pour démarrer le lavage. Durée de lavage : 3 minutes. Durant ce lavage, appuyez de nouveau sur le bouton "Lavage anal", pour activer ou désactiver l'oscillation de la douchette. Appuyez sur le bouton "Stop" pour arrêter le nettoyage.

FRONT — Assis sur les toilettes, appuyez sur "**Lavage féminin"** pour démarrer le lavage. Durée de lavage : 3 minutes. Durant ce lavage, appuyez de nouveau sur le bouton "Lavage féminin", pour activer ou désactiver l'oscillation de la douchette. Appuyez sur le bouton "Stop" pour arrêter le nettoyage.

DRYER — Assis sur les toilettes, appuyez sur "**Séchage**" pour démarrer la fonction de séchage. Durée : 3 minutes. Pendant le séchage, appuyez sur "Température séchage/DRYER T", un bip sonne et l'indicateur de température s'allume. Appuyez sur le bouton pour ajuster la température, le voyant indique l'état de la température. Appuyez sur le bouton "Stop" pour arrêter le séchage.

COLD&HOT SPA — Pendant un lavage, appuyez sur "**SPA**" pour avoir un lavage alterné de temp. d'eau chaude et froide, appuyez de nouveau sur "Spa" pour cesser. "Spa" et "Massage" ne peuvent pas être utilisés en même temps.

PULSATING — Pendant le nettoyage, appuyez sur "**Massage**" , la pression du jet sera variable durant le lavage, et appuyez de nouveau sur"Massage" pour cesser la variation. "Spa" et "Massage" ne peuvent pas être utilisés en même temps

FLUSH — *Si option chasse d'eau avec bati spécifique . Tire la **chasse d'eau.** (Une chasse automatique s'enclenche 13 sec. après votre passage, et si vous étiez assis au moins 15 sec.)*

Télécommande

NOZZLE POSITION

Pendant un lavage, appuyez sur "**Position de la douchette/ NOZZLE POSITION**" pour ajuster la position en avant et en arrière .5 niveaux sont disponibles. Appuyez sur "<" pour reculer la douchette ou appuyez sur ">" pour la faire avancer. (Lorsque la position de la buse est arrivée aux extrémités, 2 bips se font entendre).

WATER PRESURE

Lors d'un lavage, appuyez sur "**Pression de l'eau/WATER PRESSURE**" pour ajuster la pression de l'eau. 5 niveaux sont disponibles. Appuyez une fois sur "-", et la pression de l'eau diminue d'un niveau. Appuyez une fois sur "+", et la pression de l'eau augmente d'un niveau.(Lorsque la pression de l'eau est au niveau maximal ou minimal, 2 bips se font entendre).

WATER T

Appuyez sur "**Température de l'eau/WATER T**" pour régler la température de l'eau. Chaque appui varie le niveau de cette façon : : "0-1-2-3-4-5-4-3-2-1-0". 6 niveaux sont disponibles, dont la température ambiante du réseau d'eau.

SEAT T

Appuyez sur "**Température du siège/SEAT T**" pour régler la température du siège. Chaque appui varie le niveau de cette façon : : "0-1-2-3-4-5-4-3-2-1-0". 6 niveaux sont disponibles, dont la température ambiante de la pièce.

DRYER T

Appuyez sur "**Température séchage/DRYER TEMP**" pour régler temp. séchage, Chaque appui varie le niveau de cette façon : : "0-1-2-3-4-5-4-3-2-1-0". 6 niveaux sont disponibles, dont la température normale. *Si option chasse automatique, un long appui sur cette touche arrête une petite chasse.*

LID OPEN

Appuyez sur "**Couvercle/LID OPEN**" pour ouvrir/fermer le couvercle. Appuyez sur "Couvercle" + "Stop" pour activer ou désactiver la fonction d'ouverture automatique.

SEAT OPEN

Appuyez sur "**Lunette/SEATOPEN**" pour ouvrir/fermer la lunette.La lunette se ferme automatiquement 2 minutes après votre passage.

Couvercle et lunette fermés : appuyez sur "Lunette" pour les ouvrir
Couvercle et lunette ouverts, appuyez sur "Couvercle" pour les fermer

NOZZLE CLEANING

Ne pas être assis sur le WC. Appuyer sur "**Nettoyage douchette/NOZZLE CLEANING**" pour activer la fonction de nettoyage automatique : la douchette reste dans son logement et se lave automatiquement durant 3 minutes. Appuyer sur STOP si vous voulez arrêter avant. Durant le lavage automatique appuyer 1 fois sur Nozzle Cleaning, la douchette sort sans eau pour être nettoyée manuellement. Appuyer sur STOP pour cesser la fonction et revenir à une utilisation normale.

NIGHT LIGHT

Appuyez sur "**Lumière nocturne/NIGHT LIGHT**" pour activer ou désactiver la fonction.

Si vous êtes assis sur le WC depuis plus de 30 minutes, vous entendrez 3 bips, 5 minutes plus tard, vous aurez à nouveau 3 bips, puis à nouveau 5 minutes plus tard, 3 bips. Ceci est un rappel de sédentarité ;)

En cas d'absence prolongée

⚠ ATTENTION :

La détérioration de l'eau peut provoquer des inflammations cutanées.
La détérioration de l'eau peut entraîner des dommages au produit, etc.

① Coupez l'alimentation, soulevez le couvercle des toilettes et maintenez-le à l'horizontale.
② Débranchez le câble d'alimentation et veillez à protéger le connecteur contre les éclaboussures d'eau.
③ Fermez la vanne d'arrêt et séparez le tuyau d'arrivée d'eau du robinet d'arrêt.
④ Placez la sortie du tuyau du réservoir d'eau dans les toilettes, ouvrez légèrement la vanne, puis refermez-la après environ 2 secondes pour vidanger.
⑤ Après avoir reconnecté le tuyau, ouvrez la vanne, branchez le câble d'alimentation et remettez le couvercle en place.
⑥ Activez l'interrupteur principal de protection contre les fuites et attendez environ 30 secondes pour terminer l'autotest.
⑦ Appuyez sur le bouton d'auto-nettoyage de la buse pour un nettoyage d'1 minute.
⑧ Couvrez la zone d'assise avec une serviette humide, appuyez sur « **Lavage anal»** et « **Lavage féminin**» pour nettoyer pendant 1 minute, et utilisez des gobelets ou autres récipients pour récupérer l'eau.
⑨ L'appareil peut être utilisé normalement après la purge.

Remise sous tension après la vidange

① Serrez le tuyau d' arrivé e d' eau.
② Ouvrez la vanne d' arrivé e d' eau et vérifiez qu' il n' y a aucune fuite.
③ Mettez l' appareil sous tension.
④ Après environ 10 secondes, tirer la chasse d'eau.
⑤ Appuyez sur Nettoyage Douchette pour nettoyer la buse (il est recommandé de le faire plusieurs fois).
⑥ Couvrez la zone d' assise au niveau du capteur de présence avec une serviette humide, appuyez sur Lavage anal pour un auto-nettoyage d' 1 minute, et utilisez des gobelets pour récupérer l' eau.

Remarque : Les étapes ④⑤⑥ permettent d' évacuer l' eau restante à l' intérieur du produit et des conduites.

Condensation :

Des gouttelettes d'eau (condensation) peuvent apparaître à la surface de la céramique et de l'appareil en raison de la différence de température entre la pièce et les surfaces.
Veuillez bien aérer les toilettes ou votre salle de bain pour éviter ce phénomène.
En cas de condensation, essuyez avec un chiffon sec.

Nettoyage du filtre de la vanne

⚠ Nettoyez le filtre lorsque la pression de l'eau est normale mais que le rinçage est faible

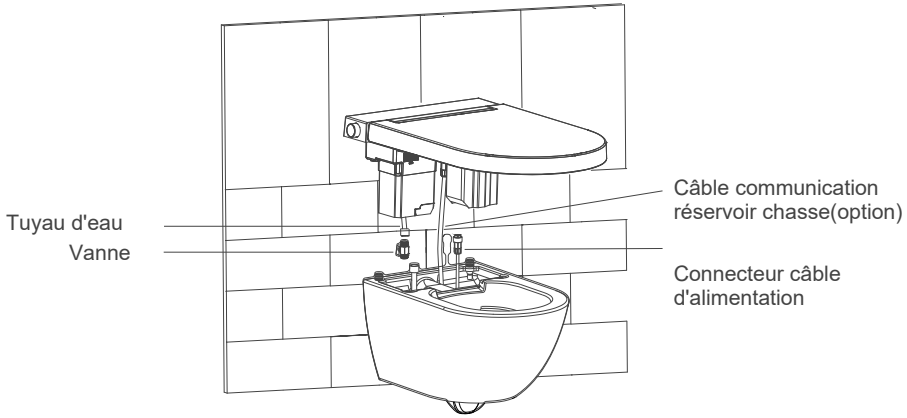

- ① Coupez l'alimentation, soulevez le couvercle des toilettes et maintenez-le à l'horizontale.
  ② Débranchez le câble d'alimentation et veillez à protéger le connecteur contre les éclaboussures d'eau.
  ③ Fermez la vanne d'arrêt et séparez le tuyau d'arrivée d'eau de la partie du couvercle au niveau de la vanne.
  ④ Nettoyez le filtre interne de la vanne.
  ⑤ Réinstallez le filtre, reconnectez le tuyau d'arrivée d'eau à la vanne d'angle et serrez.
  ⑥ Ouvrez la vanne et vérifiez qu'il n'y a aucune fuite d'eau.
  ⑦ Rebranchez le câble d'alimentation et serrez le connecteur, puis remettez le couvercle en place et activez l'interrupteur électrique.

⚠ ATTENTION :
Lors du nettoyage du filtre, n'utilisez aucun détergent, rincez simplement à l'eau.
Pendant le nettoyage, ne forcez pas trop, sinon le filtre risque de se déformer.

Installation SERENIA

INTERDICTION :
Si le câble d'alimentation est endommagé, n'utilisez pas le produit (risque d'incendie ou d'électrocution).

INTERDICTION:
N'installez pas ce produit dans un endroit humide. Ne le placez pas dans un lieu facilement exposé à l'eau où il pourrait être mouillé.

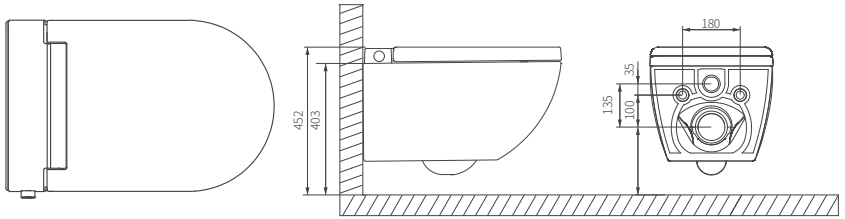

Outils

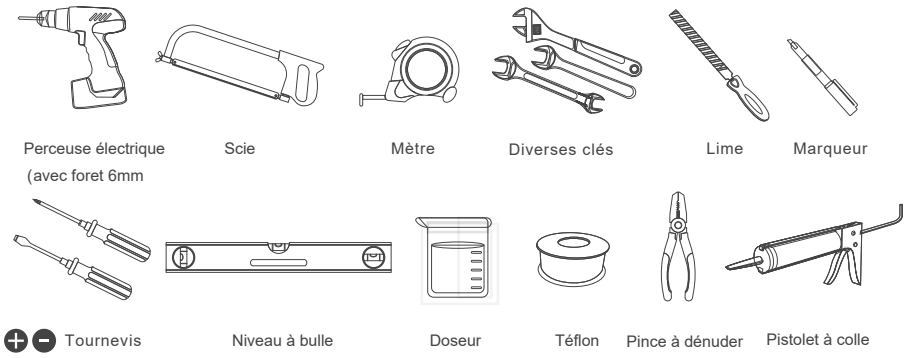

Accessoires pour connecter au bati (en option ou fourni avec votre bati)

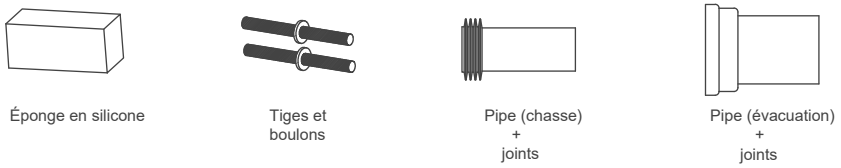

Attentes

1.Pré-installation des lignes
- Confirmer la position du raccordement électrique
- Prévoir le passage des câbles

2.Pré-installation du disjoncteur：
- Installer un disjoncteur indépendant en amont
- Prévoir un disjoncteur différentiel ou une protection de mise à la terre indépendante des autres circuits

3.Pré-installation de l'alimentation en eau：
- Prévoir le passage pour le flexible d’alimentation.

4.Vérification des dimensions avant installation des toilettes

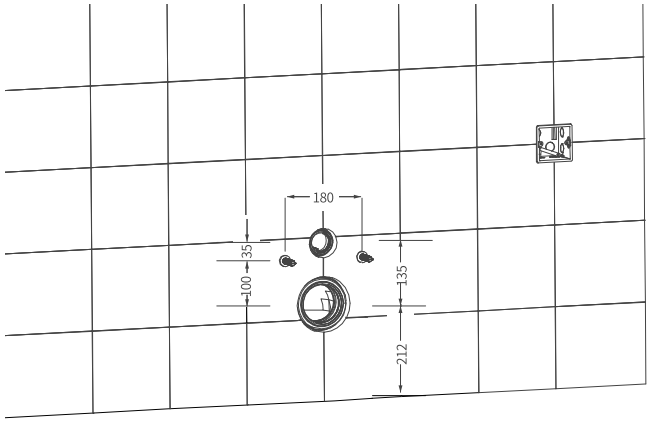

5. Vérification de la pré-installation eau et électricité

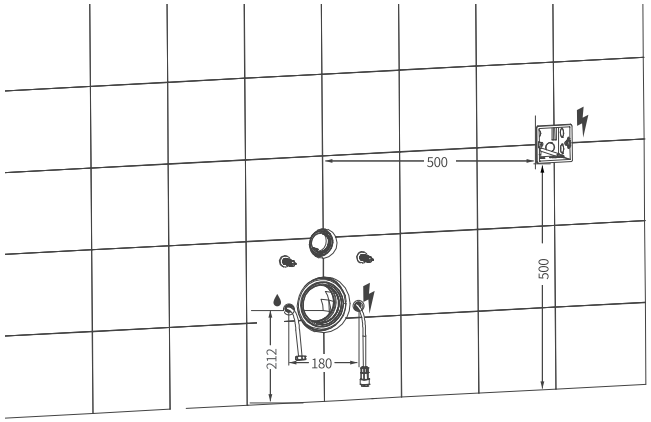

unité:mm

Maintenance

① Lors du nettoyage et de l’entretien du produit, veuillez d’abord éteindre le disjoncteur afin d’éviter tout risque d’électrocution.

② Utilisez un chiffon doux et de l’eau pour nettoyer le produit. Le chiffon doit être bien essoré avant utilisation. Lors du nettoyage, veuillez respecter les consignes suivantes :
• N’utilisez pas de chiffon sec ni de papier toilette, car cela pourrait endommager le produit.
• Le produit contient des composants électroniques : veillez à éviter toute infiltration d’eau à l’intérieur, sinon cela pourrait provoquer une panne. Ne pas utiliser de nettoyeur vapeur.
③ Utilisez une brosse WC ou une éponge pour nettoyer les toilettes. Veuillez respecter les consignes suivantes :
• Lors de l’utilisation d’un produit nettoyant pour toilettes, rincez-le dès que possible (3 minutes suffisent), puis ouvrez le couvercle et l’abattant et essuyez les résidus de produit ménager sur les toilettes.

④ Lors du nettoyage de la buse, veuillez respecter les consignes suivantes :
• Lorsque personne n’est assis, appuyez deux fois sur « nettoyage douchette » pour lancer le nettoyage. La buse sort alors, reste dans cette position pendant 3 minutes, puis se rétracte automatiquement. Vous pouvez aussi appuyer sur « STOP » pour arrêter la fonction de nettoyage ; la buse ne pulvérise pas d’eau pendant ce processus.
• Pour nettoyer la buse, utilisez un chiffon doux, une éponge ou une brosse à dents avec un produit nettoyant ménager (le vinaigre blanc est conseillé). Après le nettoyage, appuyez sur le bouton « STOP » de la télécommande : la buse reviendra automatiquement en position initiale.

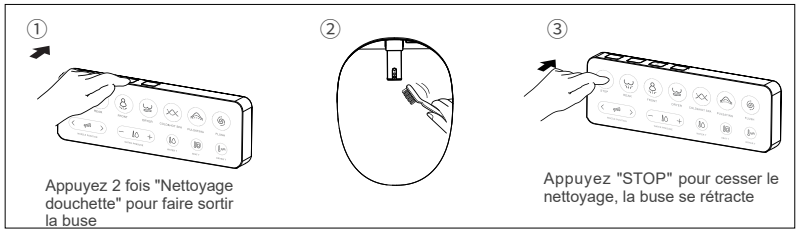

Conseil : Les utilisateurs peuvent nettoyer la buse eux-mêmes en fonction de leur utilisation. Veuillez ne pas utiliser de produits chimiques fortement acides ou alcalins. Pas de javel, pas de produit abrasif. Le vinaigre blanc sera conseillé.

Précaution avant utilisation

· ① Mise sous tension :
En condition normale, allumez l'alimentation murale. Le système effectue alors un auto-contrôle, puis passe en mode veille une fois terminé.
② Raccordement à l'eau :
Assurez-vous que la vanne en T est ouverte et que l'alimentation en eau est disponible. Vérifiez également que la vanne d'arrêt est ouverte afin que l'eau puisse circuler.
③ Test des fonctions :
Vérifiez que le voyant d'alimentation des toilettes est allumé (led bleue sur le côté).
Sinon, contrôlez que la prise électrique est bien alimentée.
Appuyez légèrement sur le capteur de présence avec la main pour vérifier que l'appareil émet un « bip ».
Appuyez sur les boutons de la télécommande afin de vérifier que toutes les fonctions du produit fonctionnent correctement.

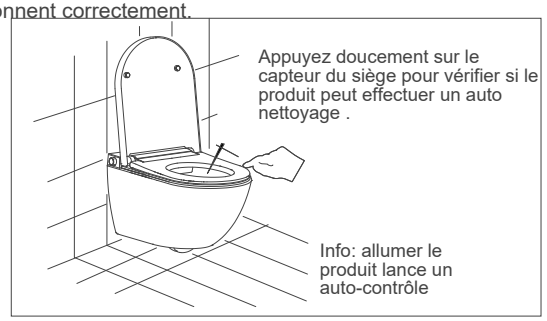

Explications :

① Test de présence à l'assise:

Un capteur de présence est situé sur le siège pour détecter si quelqu'un est assis. Les fonctions « lavage anal/REAR WASH », « lavage féminin/FRONT WASH » et « Séchage/DRYER » fonctionnent lorsque quelqu'un est assis et s'arrêtent automatiquement lorsque la personne se lève.

② Rinçage automatique de la buse:

La buse se nettoie automatiquement avant et après les fonctions « lavage anal/REAR WASH » et « lavage féminin/FRONT WASH », ce qui empêche les saletés d'adhérer à la buse.

③ Remarques:

Le nettoyage automatique de la buse s'effectue avant les fonctions « lavage anal/REAR WASH », « lavage féminin/FRONT WASH » ainsi qu'à chaque changement de fonction.

Attentes

> 1. Pression d'eau minimale en fonctionnement statique :≥ 0,08 MPa (débit ≥ 8,5 L/min). Si cette pression n'est pas atteinte, l'effet de rinçage optimal ne pourra pas être garanti.

Remarque : S'il n'y a pas d'appareil de test de pression, veuillez vous référer à la méthode suivante :

Ouvrez la vanne en T et refermez-la après 10 secondes.La pression minimale est assurée si le volume d'eau atteint 1,42 L ou plus.

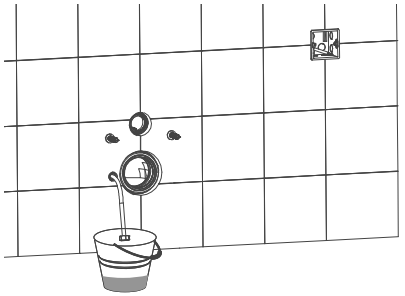

2.Raccordez le câble électrique(SERENIA utilise un câble fixe et non une fiche pour alimentation élec.) :

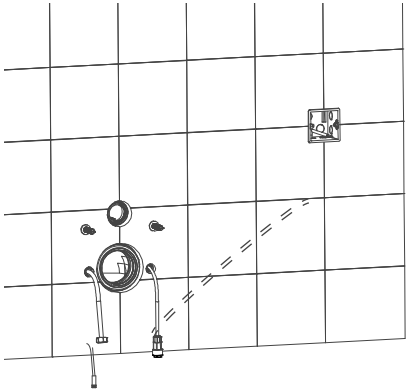

⚠ ATTENTION

Le bleu est le neutre (N).
Le marron est la phase (L).
Le jaune/vert est le fil de terre.

Dénudez le câble d'alimentation après l'avoir inséré dans le mur, et assurez-vous que le fil de terre est 10 mm plus long que le neutre et la phase.

3. Installation électrique

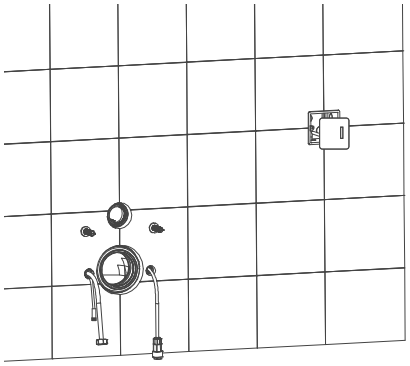

Conseils:
1.L'alimentation principale de l'appareil est connectée à l'intérieur du mur. Devront être connectés un coupe circuit et un disjoncteur différentiel.
2. Veuillez couper l'alimentation puis installez selon les normes et règles en vigueur
3. Méthode de coupure de l'alimentation :
SERENIA est un appareil monophasé de classe I nécessitant un raccordement permanent avec câblage fixe dans le mur. Un dispositif de protection doit être installé pour couper l'alimentation du WC , et il doit être connecté sur la phase. Lors de la coupure de l'alimentation, assurez-vous que la phase est bien interrompue. (Le dispositif de protection et déconnexion doit être acheté par l'utilisateur.)

ATTENTION : les travaux électriques, la manipulation électrique, doivent être réalisés par un professionnel et dans les règles de l'art.

Etapes d'installation

1. Déballez

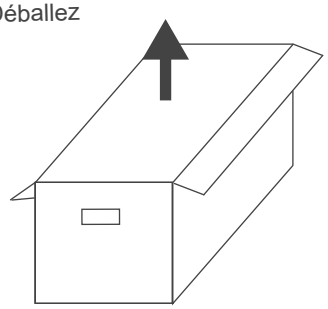

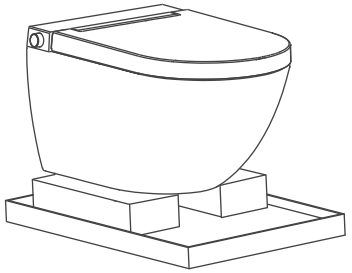

Ouvrez le colis et soulevez le carton.

2. Séparez la cuvette et l'abattant

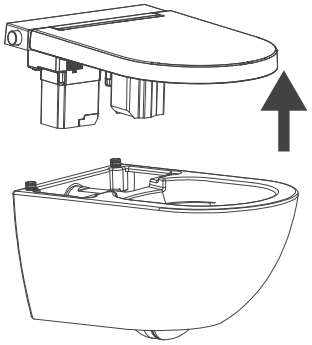

3. Vérifier la longueur du tuyau droit de chasse

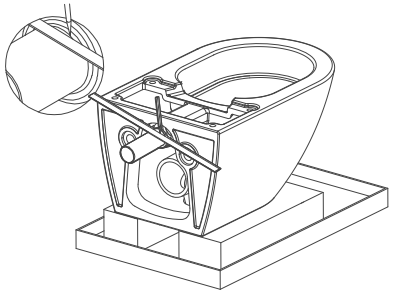

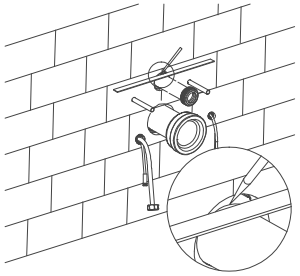

Appliquez de la graisse silicone sur le joint en caoutchouc du tuyau droit, puis insérez respectivement les coudes de la cuvette et du réservoir (ils doivent être correctement emboîtés en place), comme indiqué sur l'image.

Installation télécommande

① Vérifiez l'installation des piles:

- Ouvrez le couvercle de la télécommande et insérez les 3 piles (AAA) une par une.
- Veillez à ne pas inverser les pôles positifs et négatifs lors de l'installation des piles.
- N'utilisez pas de piles neuves et usagées ou de différentes marques en même temps.
- Enlevez les piles si non utilisation prolongée du produit.

② Positionnement du support de la télécommande :

- Installez le support de la télécommande près du WC pour faciliter l'utilisation.

③ Installez le support de la télécommande sur le mur :

- Utilisez le support de télécommande comme modèle pour tracer les points du trou de fixation du support sur le mur, puis percez deux trous de diam. 6 avec un espacement de 147 mm entre les trous.
- Enfoncez délicatement les chevilles dans les trous à l'aide d'un marteau ou d'un autre outil.
- Insérez les vis dans le support et fixez-le au mur au niveau des trous et vissez.

④ Installer la télécommande :

- Insérez la télécommande par le dessus dans son support mural.

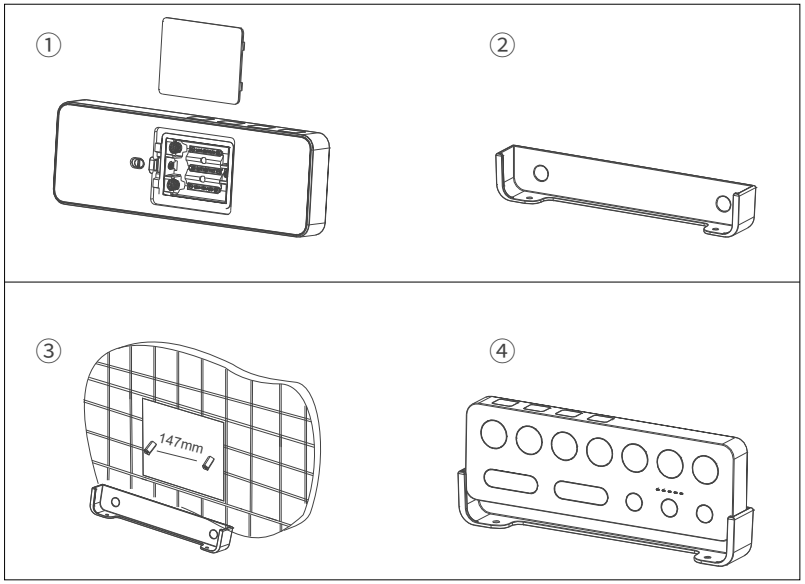

20.Raccordez la ligne électrique, le câble de chasse (option), le tuyau d'eau. Puis ouvrez la vanne d'eau. Placez l'abattant sur la cuvette. Ajustez le pour le centrer sur la cuvette.

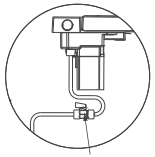

Vérifiez que le tuyau ne soit pas plié et n'empêche pas le passage de l'eau

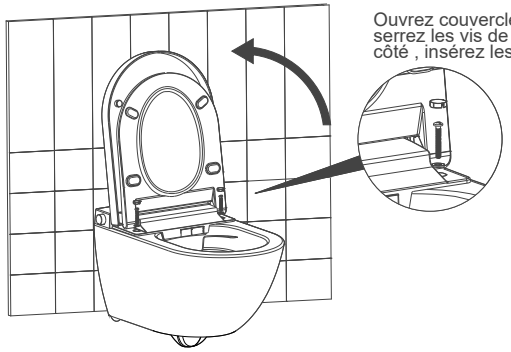

21. Ci-dessous, le rendu une fois le couvercle et la lunette baissés

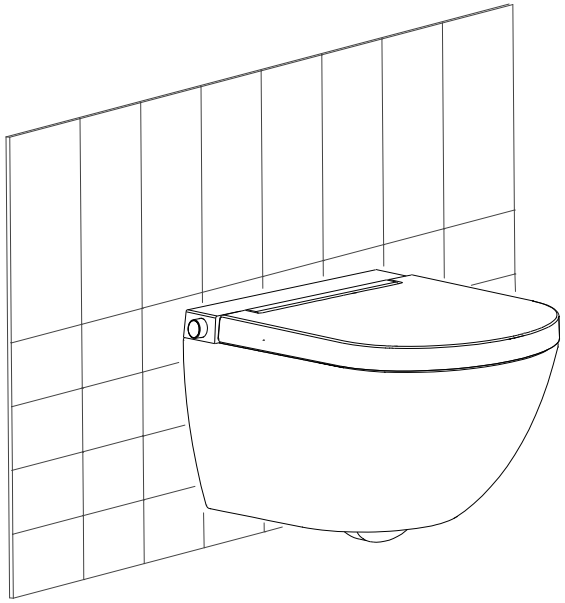

4. Sciez les excédents

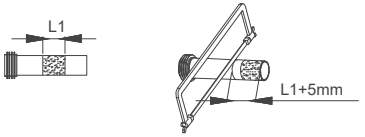

Coupez selon le tracé ci-contre

5.Ajustez la longueur de la pipe d'évacuation

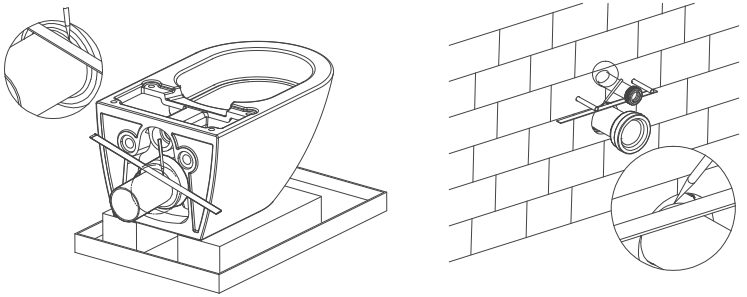

Appliquez de l’huile silicone sur le joint en caoutchouc du tuyau d’évacuation, puis insérez respectivement le coude des toilettes et celui du réservoir d’eau (ils doivent être correctement enfoncés), comme indiqué sur l’image.

6. Sciez les excédents

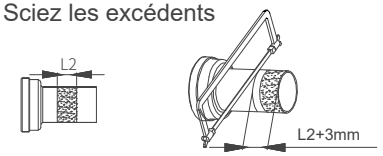

Coupez selon le tracé ci-contre

7.Limez les extrémités des 2 pipes pour réaliser un chanfrein et éliminez les résidus.

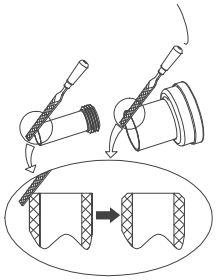

8.Polir puis appliquer de l'huile de silicone sur l'orifice des pipes.

9. Insérez l'isolation phonique (option)

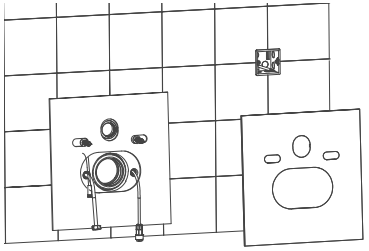

10. Retirez la protection des tiges si présentes. Dimension sortie tiges env. 6cm. Appliquez de l'huile silicone sur la pipe et orifice de la pipe d'évacuation.

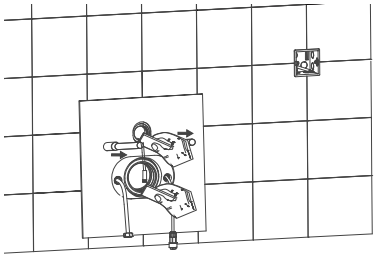

11. Insérez les deux pipes dans le mur dans leur emplacement

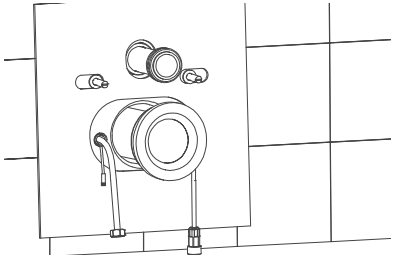

12. Appliquez de l'huile silicone sur les deux pipes.

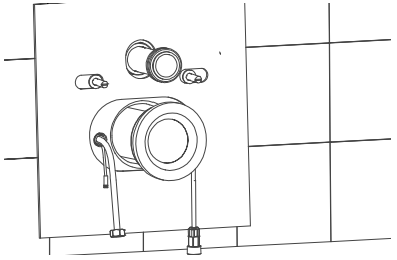

13. Alignez le WC vers les trous de fixation et placez le WC contre le mur

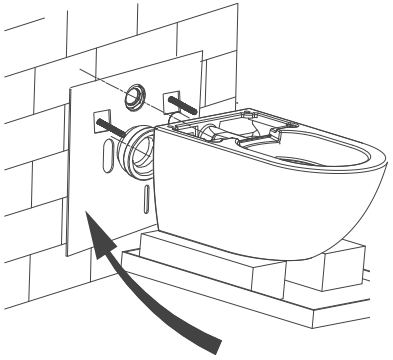

14. Faites passer le flexible d'eau , le câble de chasse (option) hors siège et le cordon d'alimentation vers un côté des toilettes.

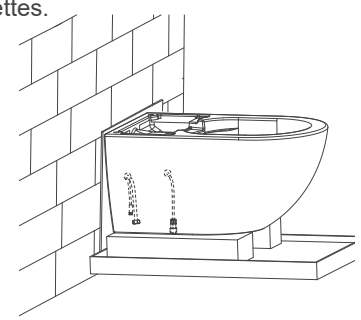

15. Faites le niveau du WC

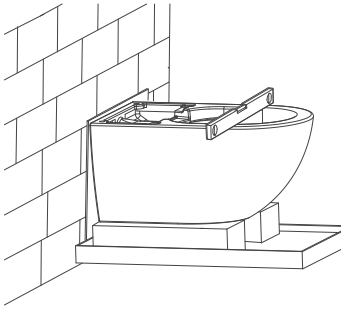

16. Fixez en serrant les joints et écrous

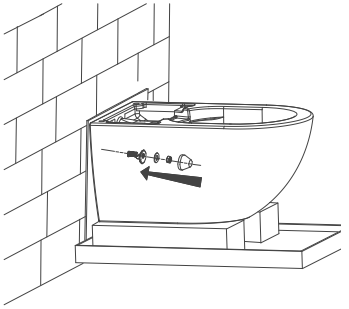

17. Coupez le surplus d'isolation (si installée - option)

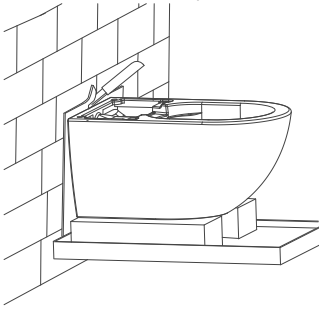

18. Mettre de la colle silicone autour du WC et enlevez l'excédent

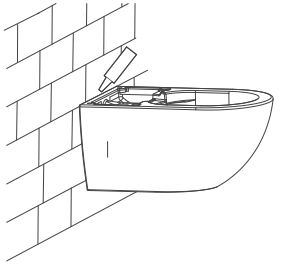

19. Connectez le flexible d'eau, le câble de chasse (option) et le cordon électrique

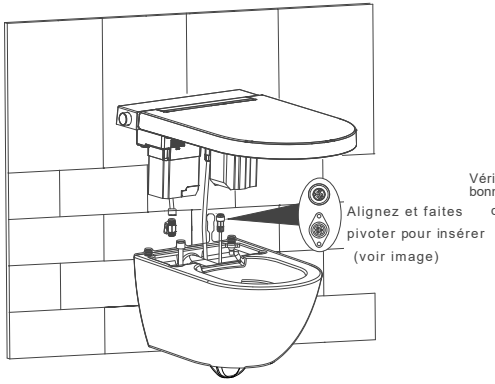

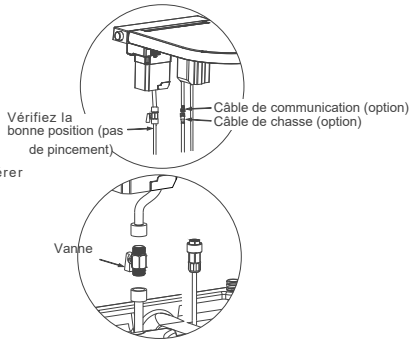

ATTENTION : avant l'étape 19, nous conseillons de faire couler 3 litres d'eau par le tuyau d'arrivée d'eau pour purger les impuretés présentes dan sle réseau d'eau. Ensuite on peut connecter le tuyua d'eau à l'appareil.